Joolz Aer²


Easy fold


Lightweight


Newborn to toddler


Airplane compatible

Buggy

Instruction manual

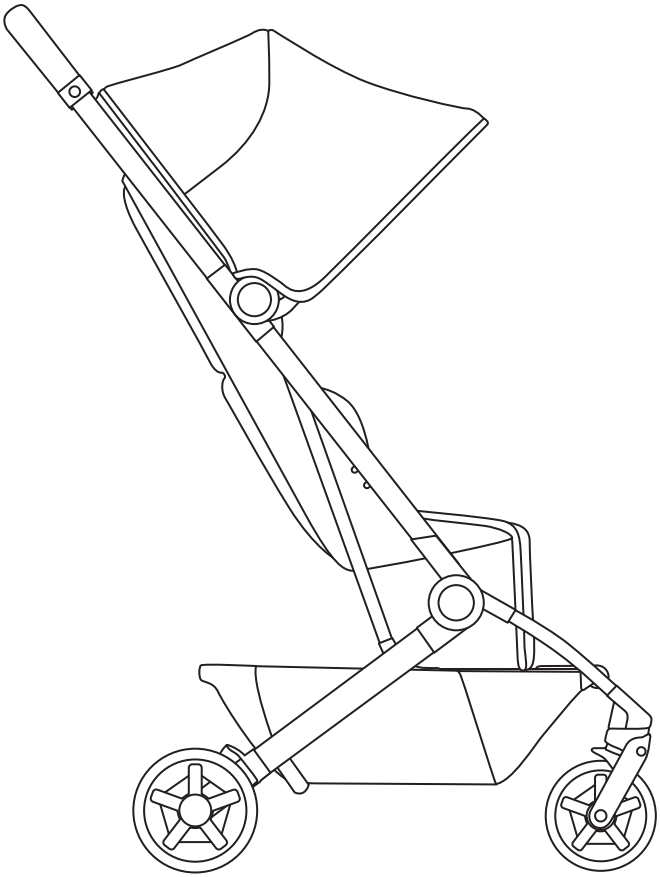

Designed in The Netherlands

joolz.com

What a ride

JOOLZ

Brand of:
Milk Design BV

Joolz HQ
Distelweg 89
1031 HD Amsterdam
The Netherlands
info@joolz.com
+31 206 304 887

Joolz USA Inc.
PO Box 4530
New York
NY 10163-4530
info.us@joolz.com
+1 (347) 252-4556

joolz.com
facebook.com/myJoolz



10-Year transferable warranty



One stroller, one tree

en **Instruction manual**
de **Gebrauchsanweisung**
nl **Gebruiksaanwijzing**
fr **Manuel d'instructions**
es **Manual de instrucciones**
pt **Manual de instruções**
it **Manuale di istruzioni**
sv **Bruksanvisning**
no **Bruksanvisning**
fi **Käyttöopas**
da **Instruktioner**
ru **Инструкция по эксплуатации**
pl **Instrukcja obsługi**
uk **Інструкція з експлуатації**
ee **Kasutusjuhend**
lv **Lietošanas instrukcija**
lt **Instrukcijų vadovas**
sl **Navodila za uporabo**
hr **Priručnik za upotrebu**
cs **Návod k použití**
bg **Инструкция**
ro **Manual de instrucțiuni**
sr **Priručnik za upotrebu**
hu **Használati útmutató**
sk **Návod na použitie**
gr **Οδηγίες χρήσης**
ar دليل التعليمات

JOOLZ

IMPORTANT: Read carefully and keep for future reference.

WICHTIG: Bitte sorgfältig lesen und für späteres Nachlesen unbedingt aufbewahren.

BELANGRIJK: Lees zorgvuldig en bewaar voor latere raadpleging.

IMPORTANT: A lire attentivement et à conserver pour référence ultérieure.

IMPORTANTE: Leer detenidamente y mantenerlas para futuras consultas.

IMPORTANTE: Leia cuidadosamente e guarde para referência futura.

IMPORTANTE: Leggere attentamente e conservare per futuro riferimento.

VIKTIGT: Läs noggrant och spara för framtida bruk.

VIKTIG: Les nøye og oppbevar for fremtidig bruk.

TÄRKEÄÄ: Lue huolellisesti ja säilytä vastaisuuden varalle.

VIGTIGT: Læs omhyggeligt og gem til senere brug.

ВАЖНО: Внимательно прочитайте данную инструкцию перед использованием изделия, и сохраните ее для дальнейшего использования.

WAŻNE!: Przeczytaj uważnie i zachowaj na przyszłość jako odniesienie.

ВАЖЛИВО: Уважно прочитайте цю інструкцію перед використанням виробу, та збережіть її для подальшого використання

TÄHTIS!: Lugege hoolikalt ja hoidke alles edaspidiseks kasutamiseks.

SVARĪGI!: Pirms lietošanas uzmanīgi izlasiet šo instrukciju, un vēlāk to turiet pa rokai, lai būtu kur ieskatīties.

SVARBU: Atidžiai perskaitykite ir saugokite, kad vėliau galėtumėte pasiskaityti.

POMEMBNO: Pred uporabo pozorno preberite navodila in jih shranite kot napotek za v prihodnje.

VAŽNO: Pažljivo pročitajte ove upute prije upotrebe i sačuvajte ih za ubuduće.

DŮLEŽITÉ!: Pokyny si pozorně přečtěte a uschovejte pro pozdější použití.

ВАЖНО!: Прочетете внимателно и запазете за бъдещи справки.

IMPORTANT: citiţi cu atenţie şi păstraţi acest document pentru consultare ulterioară.

VAŽNO: pažljivo pročitajte ova uputstva pre korišćenja i sačuvajte ih za kasnije.

FONTOS: Figyelmesen olvassa el és őrizze meg későbbi felhasználás esetére.

DÔLEŽITÉ: Pred použitím prečítajte pozorne tento návod a uschovajte ho pre budúcu potrebu.

ΣΗΜΑΝΤΙΚΟ: Διαβατε προσεκτικα τις οδηγιες και φυλαξτε τες γιατι μπορει να τις χρειαστειτε στο μελλον.

هام

يرجى قراءة هذه التعليمات بعناية قبل الاستخدام والاحتفاظ بها للرجوع إليها مستقبلا



One stroller, one tree

Every Joolz on the street is a tree in one of our Birth Forests in Asia, Africa, Europe or South America. When you buy a stroller or buggy your tree joins hundreds of thousands of others in helping to make the world just a little bit greener.



10-Year transferable warranty

We make the best strollers for parents, babies and the planet. That's why our strollers and buggies are designed to last a lifetime. With our 10-Year transferable warranty you contribute to a better world for your child.
And, it doesn't end there. When selling or gifting your stroller to a new person, our warranty is transferable. This means that other families can enjoy your stroller too. Every step counts.



100% Recycled fabrics

We're giving recycled plastic new life. Instead of throwing plastic bottles away, we recycle them into beautiful things. By turning old recycled plastic into sustainable fabrics, we help create a more wonderful world for future generations. All fabrics on Joolz Aer2 are made from recycled PET bottles.
Every step counts.



Reusable packaging

Reuse, recycle, and have fun with your Joolz cardboard box. Cut out the cute design printed on the box, and decorate your little one's room.

Index

Introduction 12
Wir stellen den Joolz Aer2 vor - Introduction de la Joolz Aer2

Sizes & Weights 13
Maße & Gewichtsangaben - Dimensions & Poids

What's in the box? 13
Was ist im Karton? - Dans la boîte ?

Get me ready! 14
Vorbereitung - Préparons-nous !

How to use the buckle 16
Benutzung der Schnalle - Comment utiliser la boucle d'attache

How to use the one pull harness 16
Wie man den Anschnall-Gurt verwendet - Comment utiliser le harnais à tirage unique

How to adjust the legrest 19
Wie man die Fußstütze verstellt - Comment ajuster le repose-jambes

How to extend the canopy 19
Wie man das Sonnenverdeck vergrössert - Comment étendre la capote

How to use the brake 20
Nutzungshinweise Bremse - Comment utiliser le frein

How to recline the seat 21
Wie man den Sitz zurücklehnt - Comment incliner le siège

Recommended seat positions 22
Empfohlene Sitzpositionen - Positions de siège recommandées

Compact storage 26
Kompakte Aufbewahrung - Stockage compact

Warnings 28
Warnhinweise - Avertissements

Maintenance 29
Pflege - Entretien

Warranty 90
Garantie - Garantie

How to movies:
www.youtube.com/JoolzHQ

Introduction

DE Wir stellen den Joolz Aer2 vor
FR Introduction de la Joolz Aer2

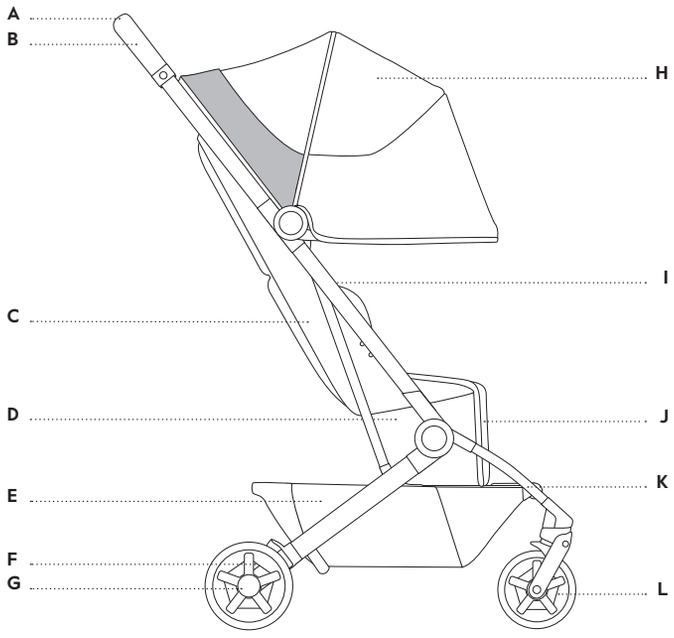

A (Un)folding button - Taste zum Ausklappen mit einer Hand - Bouton de (dé)pliage à une main
B Handlebar - Schiebegriff - Guidon
C Reclinable seat - Verstellbare Lehne - Siège inclinable
D Carry strap - Tragegur - Sangle de transport
E Shopping basket - Korb - Panier
F Brake - Bremse - Frein
G Rear wheels - Hinterräder - Roues arrière
H Extendable sun hood - Verlängerbares Sonnenverdeck - Capote extensible
I Harness incl. buckle - Gurt inkl. Verschluss - Harnais avec boucle incluse
J Leg rest - Beinstütz - Repose-jambes
K Footrest - Fußstütze - Repose-pieds
L Front swivel wheels - Schwenkräder - Roues avant pivotantes

Sizes & Weights

DE Maße & Gewichtsangaben
FR Dimensions & Poids

Sizes - Maße - Dimensions

Unfolded - Auseinandergeklappt - Dépliée	**85x44.5x106.5 cm / 33.5x17.5x41.9 inch**
Folded - Zusammengeklappt - Pliée	**53x44.5x23.5 cm / 20.9x17.5x9.3 inch**
Length backrest - Länge der Rückenlehne - Longeur du siège	**54.5 cm / 21.4 inch**
Height handlebar - Höhe des Schiebebügels - Hauteur du guidon	**106.5 cm / 41.9 inch**

Weights - Gewichtsangaben - Poids

Joolz Aer2	**6.5kg / 14.3lbs**

Weight capacity - Kapazität - Capacité

Joolz Aer2	**22 kg / 50 lbs**
Basket - Korb - Panier	**8 kg / 17 lbs**

What's in the box?

DE Was ist im Karton?
FR Dans la boîte ?





Get me ready

DE **Vorbereitung**
FR **Préparons-nous !**

1 sec

1



2

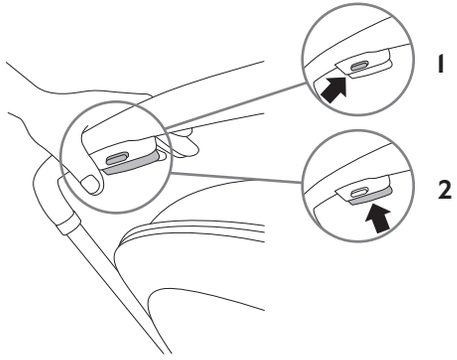

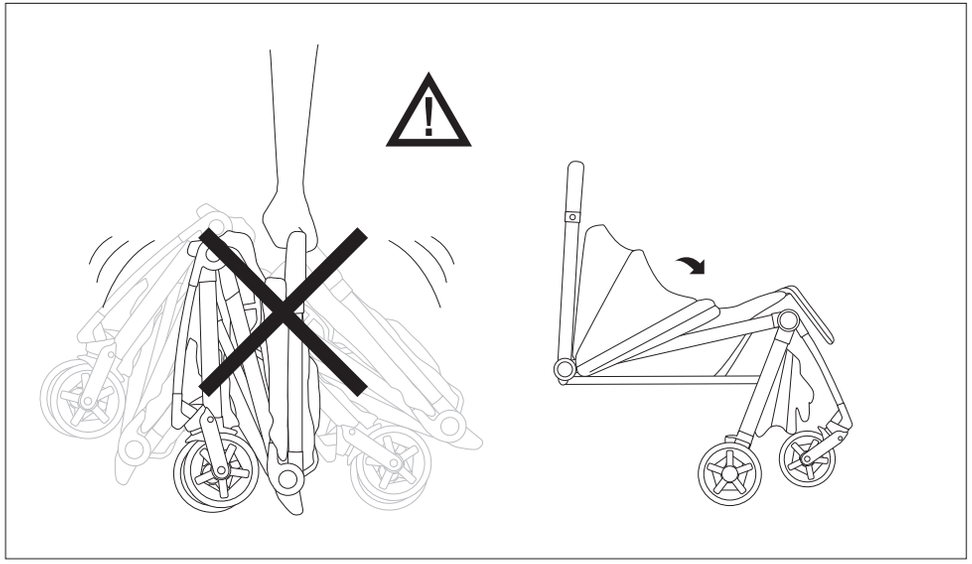

3

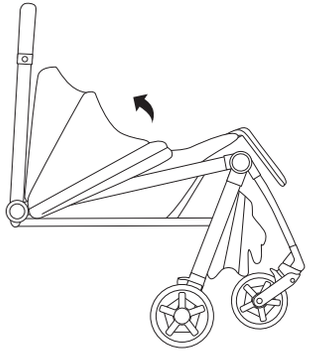

4

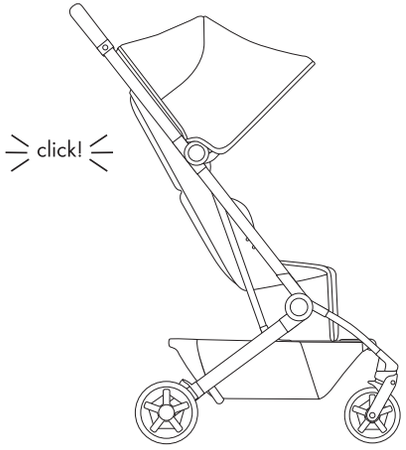

WARNING: To avoid injury ensure that you and your child/children are safe from moving parts when unfolding, folding and adjusting this product. Please note this product can unfold without using the activation button when shaken.
WARNUNG: Vergewissern Sie sich, dass Ihr Kind beim Aufklappen und Zusammenklappen des Wagens außer Reichweite ist, um Verletzungen zu vermeiden. Bitte beachten Sie, dass sich der Kinderwagen durch Schütteln auch ohne Betätigung des Auslöseknopfes selbständig aufklappen kann.
AVERTISSEMENT: pour éviter les blessures, assurez-vous que votre enfant est en sécurité, à l'écart des pièces en mouvement lors du dépliage, du pliage et de l'ajustement de ce produit. Veuillez noter que la poussette peut se déplier seule si vous la secouez, même sans appuyer sur le bouton d'activation.

How to use the buckle

DE **Benutzung der Schnalle**
FR **Comment utiliser la boucle d'attache**

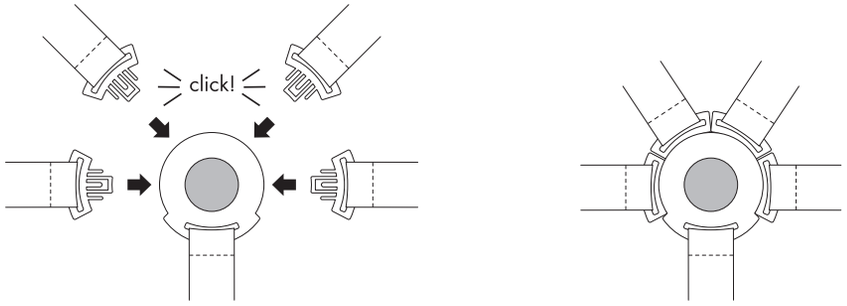

3

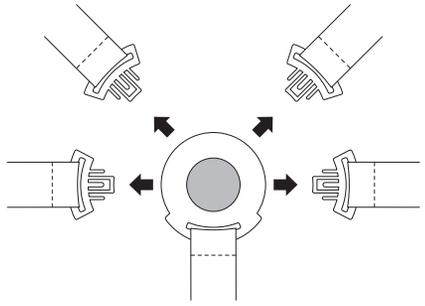

4

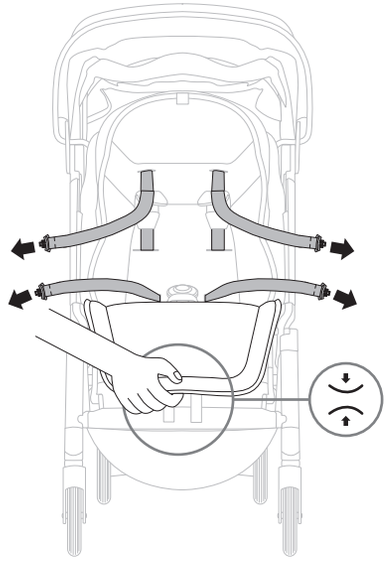

How to use the one pull harness

DE **Wie man den Anschnall-Gurt verwendet**
FR **Comment utiliser le harnais avec tirage à une main**

1

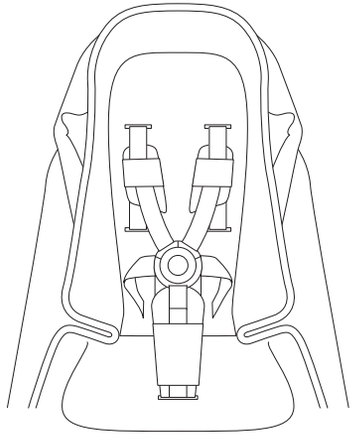

2

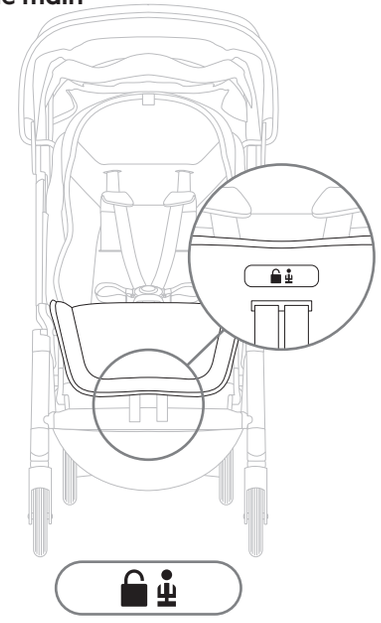

5

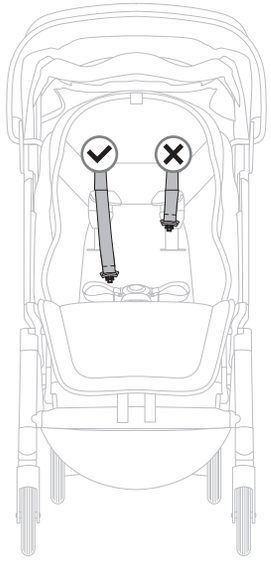

6

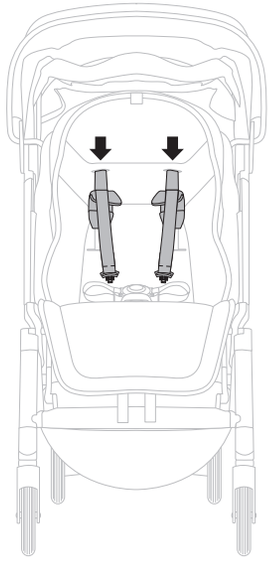

7

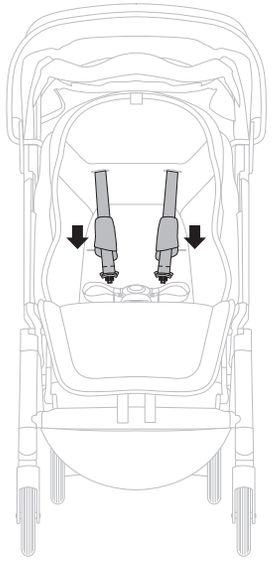

8

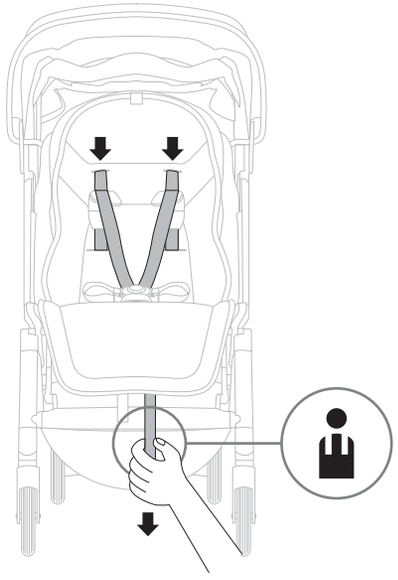

9

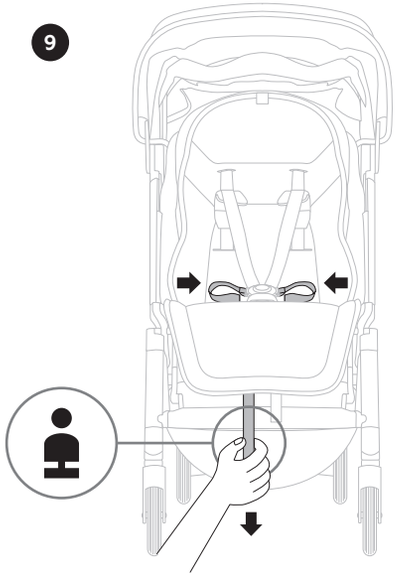

How to adjust the legrest

DE **Wie man die Fußstütze verstellt**
FR **Comment ajuster le repose-jambes**

1

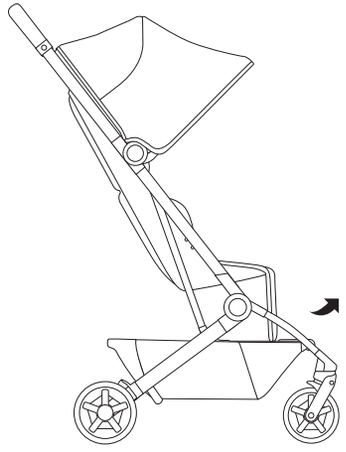

2

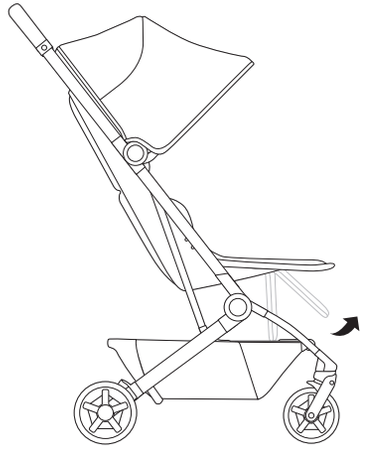

How to extend the canopy

DE **Wie man das Sonnenverdeck vergrössert**
FR **Comment étendre la capote**

1

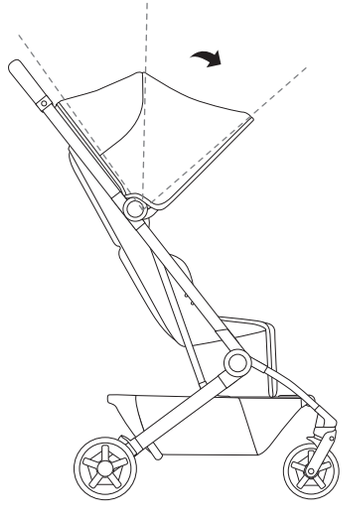

2

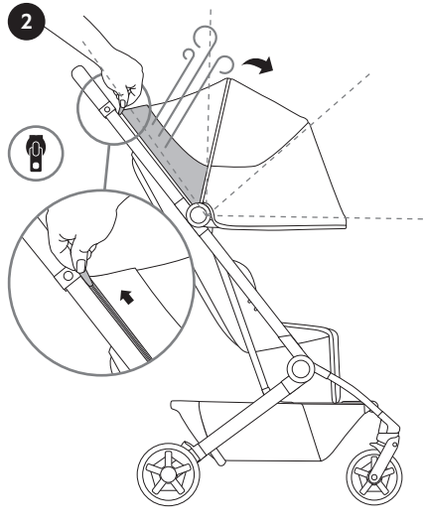

How to use the brake

DE **Nutzungshinweise Bremse**
FR **Comment utiliser le frein**

1

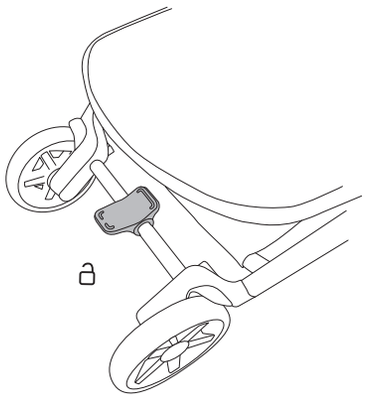

2

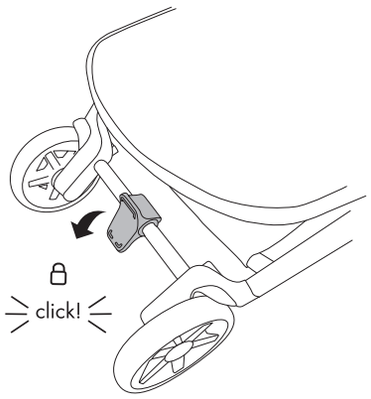

How to recline the seat (not for Australia)

DE **Wie man den Sitz zurücklehnt**
FR **Comment incliner le siège**

1

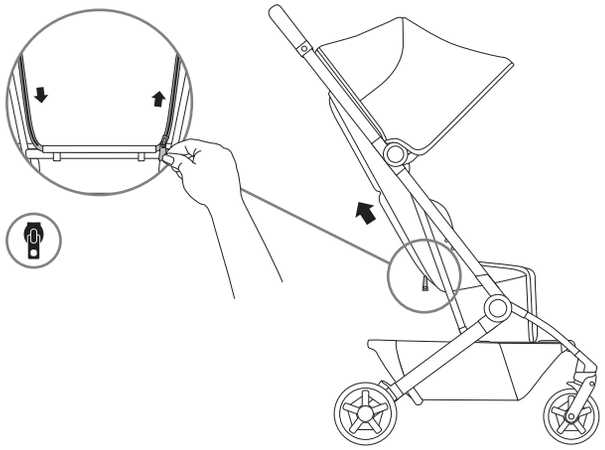

2

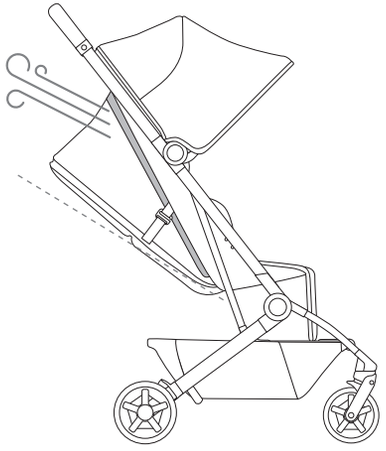

3

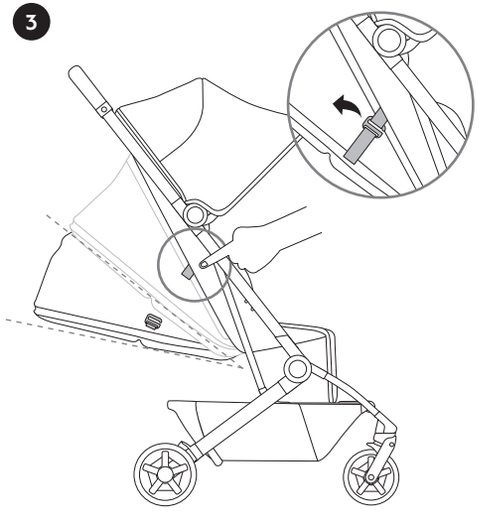

Recommended seat positions (Not for Australia, US & Canada)

DE **Empfohlene Sitzpositionen**
FR **Positions de siège recommandées**

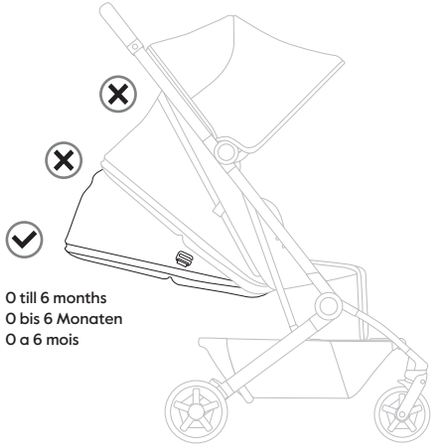

0 till 6 months
0 bis 6 Monaten
0 a 6 mois

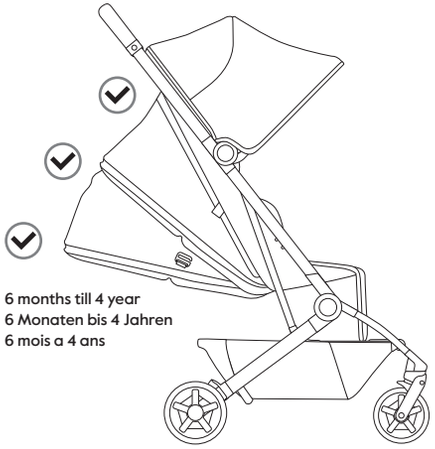

6 months till 4 year
6 Monaten bis 4 Jahren
6 mois a 4 ans

Recommended seat positions (US & Canada only)

USA – CAN

ES **Posiciones recomendadas de la silla**
FR **Positions de siège recommandées**

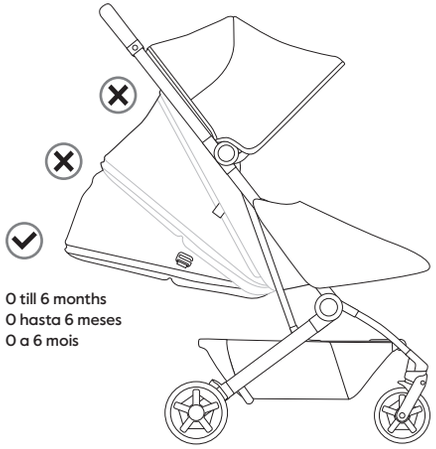

0 till 6 months
0 hasta 6 meses
0 a 6 mois

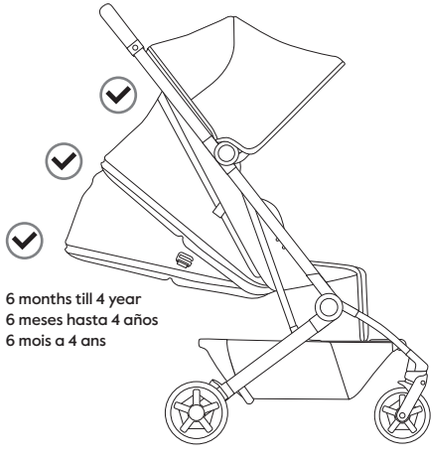

6 months till 4 year
6 meses hasta 4 años
6 mois a 4 ans

How to use the foot end retention net (US & Canada only)

ES **Cómo utilizar la red de retención del reposapies**
FR **Comment utiliser les sécurités au niveau des pieds**

1

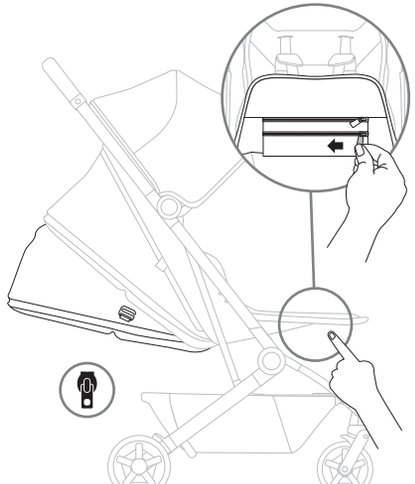

2

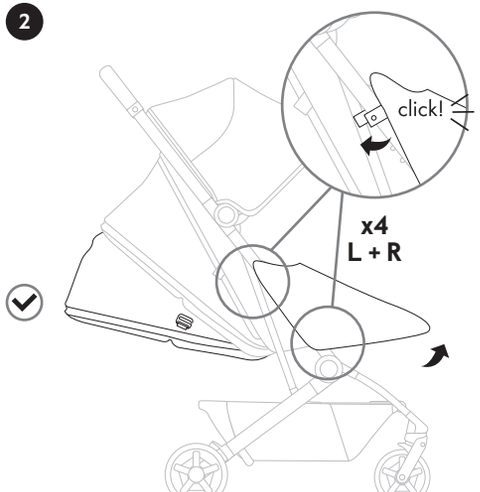

EN Never use in reclined position unless the foot end retention net is securely fastened to the chassis

ES Nunca debe utilizarse en posición reclinada sin que la red de retención esté bien sujeta al chasis

FR Ne jamais utiliser en position inclinée à moins que les sécurités au niveau des pieds ne soient solidement fixées au châssis

How to recline the seat (Australia only)

AUS

1

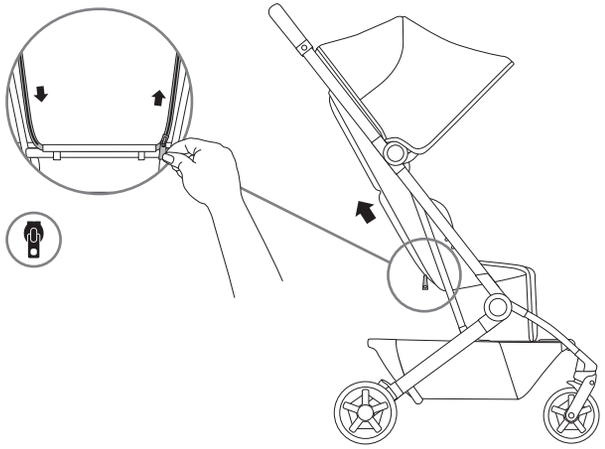

2

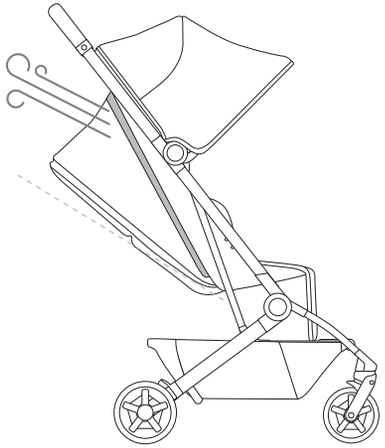

Recommended seat positions (Australia only)

AUS

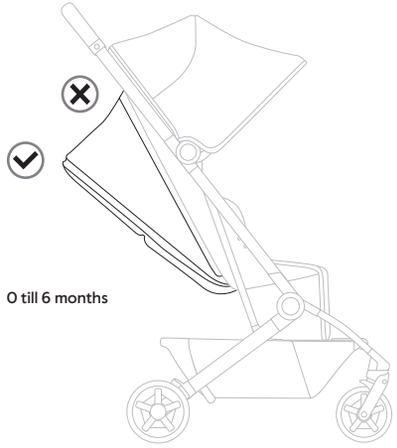

0 till 6 months

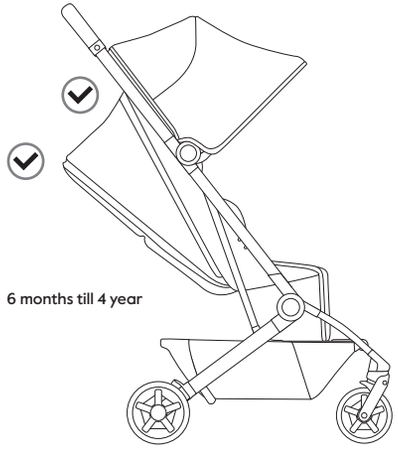

6 months till 4 year

How to use the tether strap (Australia only)

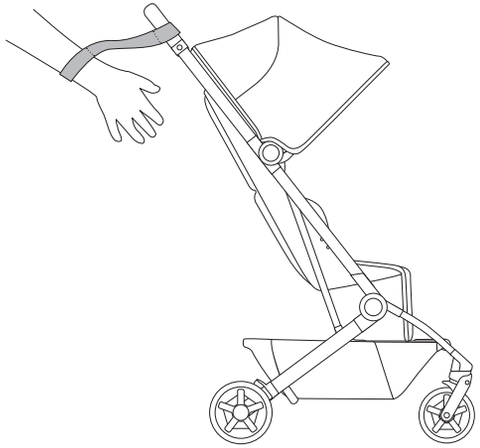

Compact storage

DE **Kompakte Aufbewahrung**
FR **Stockage compact**

1

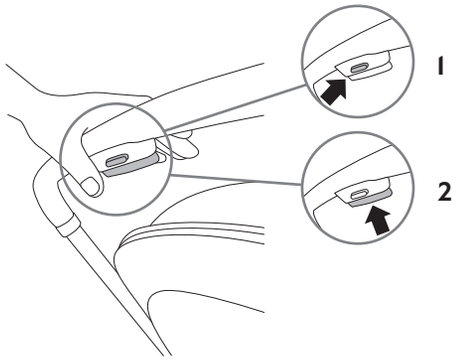

2

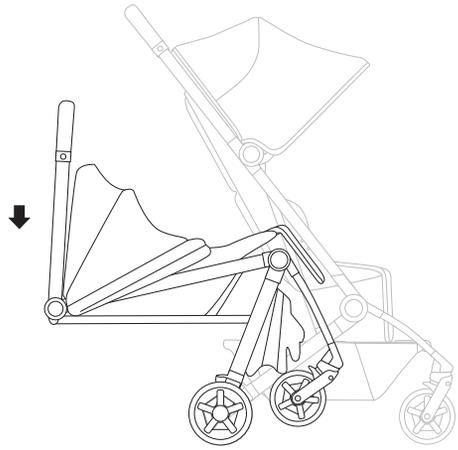

3

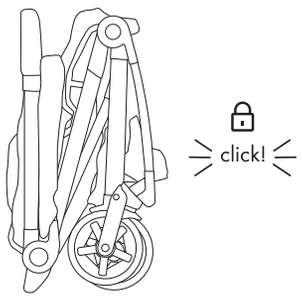

4

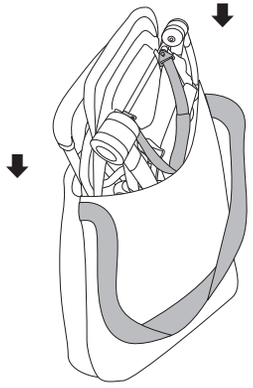

ENGLISH

(For US, Canada and Australia, please refer to dedicated sections)

⚠ WARNING

+ Never leave the child unattended.
+ Ensure that all locking devices are engaged before use.
+ To avoid injury, ensure that your child/children are kept away when adjusting, unfolding and folding this product.
+ Do not let a child/children play with this product.
+ Always use the restraint system.
+ Check that the pram body or seat unit or car seat attachment devices are correctly engaged before use.
+ This product is not suitable for running or skating.
+ The seat unit is intended for children from 0 months until 4 years, or up to a maximum weight of 22 kg. Whichever comes first.
+ Only use the most reclined position of the seat for newborn babies.
+ The seat unit is only compatible with the Joolz Aer2 chassis and vice versa.
+ The brakes should always be engaged when placing and removing the children.
+ The maximum loading capacity of the shopping basket is 8 kg.
+ The maximum loading capacity of the backrest pocket is 1 kg.
+ Any load attached to the pushbar and/or on the back of the backrest and/or on the sides of the vehicle will affect the stability of the vehicle.
+ Check the buggy chassis, seat unit and accessories regularly for signs of damage and tear. Do not use the buggy if any of the parts are damaged, torn or missing.
+ The seat unit can carry only one child at a time.
+ Do not use accessories on this product which are not approved by Joolz.
+ Only use car seats, replacement or spare parts and accessories that are supplied or approved by Joolz.
+ Car seats used in conjunction with a chassis do not replace a cot or a bed. Should your child need to sleep, then it should be placed in a suitable crib, bed or approved sleeping area based on your child's requirements.

MAINTENANCE/WASHING INSTRUCTIONS

The fabrics are detachable and machine washable. Never use bleach or other chemical detergents. Periodically (approximately once a month) treat the wheels and metal parts with Teflon or silicon spray to ensure the buggy continues to run smoothly.



The aluminum parts of your Joolz Aer2 buggy are coated to protect it from external influences such as corrosion. Coated aluminum parts are vulnerable to acidic cleaners or grease, which can cause stains and discoloration of the aluminum parts. We therefore advise you to clean the aluminum parts of your buggy with warm water and a soft cloth.

Safety was an important consideration throughout the development of the Joolz Aer2. Our product therefore meets the following safety standard:
Europe: EN 1888-2:2018+AI:2022

Please visit joolz.com or contact your retailer for any questions and/or comments.

USA & CANADA

⚠ WARNING

+ To avoid injuries from finger entrapment, keep child away from this product when unfolding and folding it.
+ NEVER leave the child unattended.
+ The seat unit is intended for children up to a maximum weight of 22 kg/ 50 lbs.
+ Avoid serious injury from falling or sliding out. Always use the restraint system.
+ Child may slip into leg openings and strangle. Never use in reclined carriage position(s) unless the foot end retention net is securely fastened to the chassis as shown in the illustrations.
+ The maximum load capacity of the shopping basket is 8 kg/17 lbs.
+ The maximum load capacity of the backrest pocket is 1 kg/2.2 lbs.
+ Excessive weight may cause a hazardous unstable condition.
+ Parcels or accessory items, or both, placed on the unit may cause the unit to become unstable.
+ The stroller will become unstable if the manufacturer's recommended load is exceeded.

MAINTENANCE/WASHING INSTRUCTIONS
The fabrics are detachable and machine washable. Never use bleach or other chemical detergents. Periodically (approximately once a month) treat the wheels and metal parts with Teflon or silicon spray to ensure the buggy continues to run smoothly.

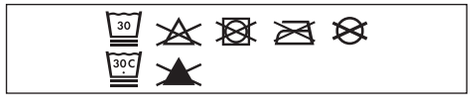

The aluminum parts of your Joolz Aer2 are coated to protect it from external influences such as corrosion. Coated aluminum parts are vulnerable to acidic cleaners or grease, which can cause stains and discoloration of the aluminum parts. We therefore advise you to clean the aluminum parts of your buggy with warm water and a soft cloth.

Safety was an important consideration throughout the development of the Joolz Aer2. Our product therefore meets the following safety standard:
United States: ASTM F833-21

Please visit joolz.com or contact your retailer for any questions and/or comments.

AUSTRALIA

⚠ WARNING

+ Follow the manufacturer's instructions.
+ Put on all the brakes whenever you park the stroller.
+ Do not leave children unattended.
+ Do not carry extra children or bags on this stroller.
+ Make sure children are clear of any moving parts if you adjust the stroller, otherwise they may be injured
+ Use the harness at all times.
+ Use the tether strap to stop the stroller rolling away.
+ Secure the child in the harness at all times.
+ Never leave a harness buckled when not fitted to a child in the stroller because the harness can form loops which may pose a strangulation hazard.
+ When the product is folded ensure that the auto folding lock is engaged before carrying the stroller.
+ Use carry strap to safely transport the folded stroller.
+ Please note this product can unfold without using the activation bottom when shaken.
+ To avoid injury ensure that you and your child/children are safe from moving parts when unfolding, folding and adjusting this product.
+ To use the tether strap stick your hand through the loop and wrap the strap around your wrist.
+ Regularly inspect the stroller, chassis and accessories for signs of damage and tear.
+ Only use accessories that are supplied or approved by Joolz. Using non-approved accessories is unsafe.
+ Care should be taken if the stroller is used on stairs or escalators.
+ The stroller should not be used near an open fire or exposed flame.
+ Always apply the brakes when the stroller is not moving.
+ The stroller is intended for children from 0 months, up to maximum weight of 22 kg.
+ The maximum load capacity of the shopping basket is 8 kg.
+ The maximum load capacity of the backrest pocket is 1 kg.
+ The vehicle is designed for use on flat or gently sloping surfaces and may be unstable on higher sloping and uneven surfaces. When used on higher sloping and uneven surfaces this may result in the possibility of the vehicle tipping over.
+ Be aware of finger entrapment when folding or unfolding the stroller. Due care should be exercised
+ The stroller is not to be used as an unsupervised sleeping environment.

MAINTENANCE/WASHING INSTRUCTIONS
The fabrics are detachable and machine washable. Never use bleach or other chemical detergents. Periodically (approximately once a month) treat the wheels and metal parts with Teflon or silicon spray to ensure the buggy continues to run smoothly.

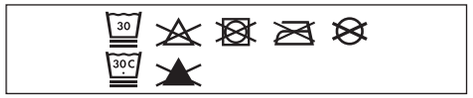

The aluminum parts of your Joolz Aer2 buggy are coated to protect it from external influences such as corrosion. Coated aluminum parts are vulnerable to acidic cleaners or grease, which can cause stains and discoloration of the aluminum parts. We therefore advise you to clean the aluminum parts of your buggy with warm water and a soft cloth.

Safety was an important consideration throughout the development of the Joolz Aer2. Our product therefore meets the following safety standard:
Australia: AS 2088:2022+AI:2024

Please visit joolz.com or contact your retailer for any questions and/or comments.

DEUTSCH

⚠ WARNUNG

+ Lassen Sie das Kind niemals unbeaufsichtigt.
+ Vergewissern Sie sich vor Gebrauch, dass alle Verriegelungen eingerastet sind.
+ Vergewissern Sie sich, dass das Kind beim Aufklappen und Zusammenklappen des Wagens außer Reichweite ist, um Verletzungen zu vermeiden.
+ Lassen Sie das Kind/die Kinder nicht mit diesem Produkt spielen.
+ Verwenden Sie immer das Rückhaltesystem.
+ Vergewissern Sie sich vor der Verwendung, dass der Kinderwagenaufsatz oder der Sitzeinheit oder die Befestigungselemente des Autositzes korrekt eingerastet sind.
+ Dieses Produkt ist nicht zum Joggen oder Skaten geeignet.
+ Die Sitzeinheit ist für Kinder von 0 Monaten bis 4 Jahren geeignet, oder aber bis zu einem Maximalgewicht von 22 kg geeignet. Je nachdem, was zuerst eintritt.
+ Verwenden Sie für Neugeborene nur die platteste Liegeposition des Sitzes.
+ Die Sitzeinheit ist nur mit dem Joolz Aer2 Gestell kompatibel und umgekehrt.
+ Wenn ein Kind hineingesetzt oder herausgenommen wird, sollten die Bremsen immer angezogen sein.
+ Die maximale Belastbarkeit des Einkaufskorbes beträgt 8 kg.
+ Die maximale Belastbarkeit der Rückentasche beträgt 1 kg.
+ Jegliche Last am Schiebebügel und/oder der Rückseite der Rückenlehne und/oder an den Seiten des Wagens beeinträchtigt seine Stabilität.
+ Kontrollieren Sie das Gestell, die Sitzeinheit und die Accessoires des Kinderwagens regelmäßig auf Anzeichen von Beschädigung und Verschleiß. Verwenden Sie den Buggy nicht, wenn Teile beschädigt oder zerrissen sind oder fehlen.
+ Die Sitzeinheit kann jeweils nur ein Kind transportieren.
+ Verwenden Sie für dieses Produkt kein Zubehör, das nicht von Joolz zugelassen ist.
+ Verwenden Sie ausschließlich Sitze, Autositze, Ersatzteile und Zubehör, die von Joolz bereitgestellt werden.
+ Autositze, die in Kombination mit einem Gestell verwendet werden, können eine Wiege oder ein Bett nicht ersetzen. Wenn Ihr Kind schlafen muss, sollten Sie es entsprechend seinen Bedürfnissen in eine geeignete Wiege, ein geeignetes Bett oder einen zulässigen Schlafbereich legen.

PFLEGE- UND WASCHANLEITUNG
Die Stoffe sind abnehmbar und maschinenwaschbar. Spülen Sie ihn mit klarem Wasser aus und lassen Sie ihn trocknen. Verwenden Sie niemals Bleiche oder chemische Reinigungsmittel. Behandeln Sie die Räder und Metallteile regelmäßig (etwa einmal im Monat) mit Teflon oder Silikonspray, um sicherzustellen, dass der Kinderwagen weiterhin reibungslos funktioniert.

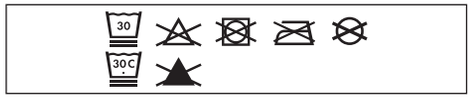

Die Aluminiumteile des Joolz Aer2 Buggy sind beschichtet, um sie vor äußeren Einflüssen wie Korrosion zu schützen. Beschichtete Aluminiumteile reagieren empfindlich auf säurehaltige Reinigungsmittel oder Fett, die Flecken und Verfärbungen der Aluminiumteile verursachen können. Wir empfehlen deshalb, die Aluminiumteile des Kinderwagens mit warmem Wasser und einem weichen Tuch zu reinigen.

Sicherheit war ein wichtiger Aspekt beim gesamten Entwicklungsprozess des Joolz Aer2. Unser Produkt erfüllt daher folgenden Sicherheitsstandard: Europa: EN 1888-2:2018+AI:2022

Bei Fragen und/oder Anmerkungen können Sie unsere Webseite joolz.de besuchen, oder sich an Ihren Händler wenden.

NEDERLANDS

⚠ WAARSCHUWING

+ Nooit het kind zonder toezicht laten.
+ Zorg ervoor dat alle vergrendelingsmechanismes vastzitten voordat je het product gebruikt.
+ Zorg ervoor dat het kind uit de buurt is tijdens het in en uitklappen van het product om letsel te voorkomen.
+ Laat het kind niet met dit product spelen.
+ Altijd het veiligheidstuigje gebruiken.
+ Controleer voor gebruik of het wiegje, het kinderwagenzitje, of het autostoeltje goed vastzit op het kinderwagen chassis.
+ Dit product is niet geschikt om mee hard te lopen of te skeeleren.
+ De stoel is geschikt voor kinderen vanaf 0 maanden tot 4 jaar, of tot een maximaal gewicht van 22 kg. Welke het eerst geldt.
+ Gebruik alleen de meest achteroverleunende positie van de stoel voor pasgeboren baby's.
+ Het stoeltje past uitsluitend op het Joolz Aer2 onderstel en vice versa.
+ De rem moet altijd worden geactiveerd bij het plaatsen en verwijderen van kinderen.
+ Het maximale draagvermogen van de boodschappenmand bedraagt 8 kg.
+ Het maximale draagvermogen van het rugvak bedraagt 1 kg.
+ Gewicht dat aan de duwbeugel wordt bevestigd en/of aan de achterkant van de rugleuning en/of aan de zijkanten van het voertuig kan het voertuig uit evenwicht brengen.
+ Controleer het onderstel van de kinderwagen, het stoeltje en de accessoires regelmatig op beschadigingen en slijtage. Gebruik de kinderwagen niet wanneer er onderdelen beschadigd, gescheurd of ontbreken.
+ Er kan slechts één kind tegelijk in de stoel zitten.
+ Gebruik geen accessoires op dit product die niet door Joolz zijn goedgekeurd.
+ Gebruik uitsluitend door Joolz goedgekeurde autostoeltjes, vervangende onderdelen of reserveonderdelen en accessoires.
+ Een autostoeltje dat gebruikt wordt met een onderstel is geen vervanging voor een wieg of bed. Leg kinderen die willen slapen in een geschikt ledikantje, bed of goedgekeurd slaapgedeelte dat is aangepast aan de behoeften van het kind.

INSTRUCTIES VOOR ONDERHOUD/ REINIGING
De stoffen zijn afneembaar en machine wasbaar. Gebruik geen bleek of andere chemische reinigingsmiddelen. Behandel de wielen en de metalen onderdelen regelmatig (ongeveer een keer per maand) met Teflon of met siliconenspray, zodat de kinderwagen soepel blijft werken.

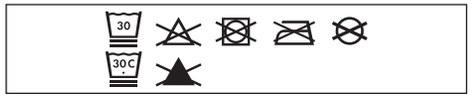

De aluminium onderdelen van de Joolz Aer2 kinderwagen zijn gecoat en zodoende beschermd tegen externe invloeden zoals corrosie. Gecoate aluminium onderdelen zijn slecht bestand tegen zure schoonmaakmiddelen, waardoor vlekken en verkleuringen kunnen ontstaan. Wij raden dan ook aan om de aluminium onderdelen van de kinderwagen te reinigen met warm water en een zachte doek.

Wij raden dan ook aan om de aluminium onderdelen van de inderwagen te reinigen met warm water en een zachte doek.

Tijdens het ontwikkelen van de Joolz Aer2 is veel aandacht besteed aan veiligheid. Ons product voldoet derhalve aan de volgende veiligheidsstandaarden:
Europa: EN 1888-2:2018+AI:2022

Bezoek joolz.nl of neem contact op met uw verkoper als u vragen en/of opmerkingen heeft.

FRANÇAIS
(Pour le Canada, veuillez-vous référer à la section dédiée)

⚠ AVERTISSEMENT

+ Ne jamais laisser un enfant sans surveillance.
+ S'assurer que tous les dispositifs de verrouillage sont enclenchés avant utilisation.
+ Pour éviter toute blessure, maintenir l'enfant à l'écart lors du dépliage et du pliage du produit.
+ Ne pas laisser l'enfant jouer avec ce produit.
+ Toujours utiliser le système de retenue.
+ Vérifier que les dispositifs de fixation de la nacelle, du siège ou du siège-auto sont correctement enclenchés avant utilisation.
+ Ce produit ne convient pas pour faire du jogging ou des promenades en rollers.
+ Le siège est destiné aux enfants de 0 mois à 4 ans, OU jusqu'à un poids maximum de 22 kg. La situation qui arrive en premier.
+ Utilisez uniquement la position de siège la plus inclinée pour les nouveau-nés.
+ Le siège n'est compatible qu'avec le châssis Joolz Aer2 et inversement.
+ Les freins devraient toujours être engagés lorsque vous installez votre enfant dans la poussette ou l'en sortez.
+ La capacité de charge maximale du panier est de 8 kg.
+ La capacité de charge maximale de la poche du dossier est de 1 kg.
+ Toute charge fixée au guidon et/ ou à l'arrière du dossier et/ou sur les côtés du produit affectera sa stabilité.
+ Vérifiez régulièrement le châssis, le siège et les accessoires de la poussette afin de déceler d'éventuels signes de détérioration ou d'usure. N'utilisez pas la poussette si l'une des pièces est endommagée, déchirée ou manquante.
+ Le siège ne peut transporter qu'un seul enfant à la fois.
+ N'utilisez pas d'accessoires sur ce produit qui ne sont pas approuvés par Joolz.
+ N'utilisez que des sièges auto, des pièces de rechange et des accessoires fournis ou approuvés par Joolz.
+ Les sièges auto utilisés en conjonction avec un châssis ne constituent pas un berceau ou un lit adéquat. Si votre enfant a besoin de dormir, il doit être installé dans un berceau, un lit ou autre endroit approprié à cet usage et aux besoins de votre enfant.

CONSIGNES D'ENTRETIEN/DE NETTOYAGE

Nettoyez la housse à l'eau tiède et au savon. Rincez à l'eau froide et laissez sécher. N'utilisez jamais d'eau de javel ni d'autres détergents chimiques. Traitez régulièrement (environ une fois par mois) les roues et pièces métalliques avec un spray de Téflon ou de silicone pour que la poussette continue à rouler correctement.

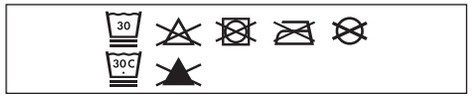

Les pièces en aluminium de votre poussette Joolz Aer2 sont vernies pour les protéger des éléments externes, tels que la corrosion. Les pièces en aluminium verni sont sensibles aux nettoyants acides ou aux graisses, qui peuvent provoquer des taches et une décoloration des pièces en aluminium. Nous vous conseillons donc de nettoyer les pièces en aluminium de votre poussette à l'eau chaude et avec un chiffon doux.

Nous avons donné priorité à la sécurité tout au long du développement de la poussette Joolz Aer2. Notre produit répond donc à la norme de sécurité suivante:
Europe: EN 1888-2:2018+A1:2022

Veuillez consulter joolz.fr ou contacter votre revendeur pour toute question et/ou commentaire.

FRANÇAIS

(Pour le Canada)

⚠ MISE EN GARDE

+ Pour éviter les blessures causées par le coincement des doigts, éloignez l'enfant de ce produit lors du dépliage et du pliage.
+ NE JAMAIS laisser l'enfant sans surveillance.
+ Le siège est destiné aux enfants pesant jusqu'à un poids maximal de 22 kg/50 lbs.
+ Évitez les blessures graves en cas de chute ou de glissement. Utilisez toujours le système de retenue.
+ L'enfant peut glisser dans les ouvertures pour les jambes et s'étrangler. Ne jamais utiliser en position(s) inclinée(s) du chariot à moins que le filet de retenue du pied soit solidement fixé au châssis, comme indiqué sur les illustrations.
+ La capacité de charge maximale du panier est de 8 kg/17 lbs.
+ La capacité de charge maximale de la poche du dossier est de 1 kg/ 2,2 lbs.
+ Un poids excessif peut causer une condition instable dangereuse.
+ Les colis ou les accessoires, ou les deux, placés sur l'appareil peuvent rendre l'appareil instable.
+ La poussette deviendra instable si la charge recommandée par le fabricant est dépassée.

CONSIGNES D'ENTRETIEN/DE NETTOYAGE

Les tissus sont détachables et lavables en machine. N'utilisez jamais d'eau de javel ni d'autres détergents chimiques. Traitez régulièrement (environ une fois par mois) les roues et pièces métalliques avec un spray de Téflon ou de silicone pour que la poussette continue à rouler correctement.

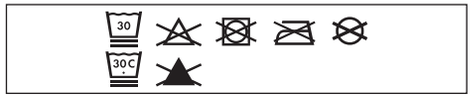

Les pièces en aluminium de votre poussette Joolz Aer2 sont vernies pour les protéger des éléments externes, tels que la corrosion. Les pièces en aluminium verni sont sensibles aux nettoyants acides ou aux graisses, qui peuvent provoquer des taches et une décoloration des pièces en aluminium. Nous vous conseillons donc de nettoyer les pièces en aluminium de votre poussette à l'eau chaude et avec un chiffon doux.

Nous avons donné priorité à la sécurité tout au long du développement de la poussette Joolz Aer2. Notre produit répond donc à la norme de sécurité suivante :
États-Unis : ASTM F833-21

Veuillez visiter joolz.com ou contacter votre détaillant pour toute question et/ou commentaire.

ESPAÑOL

(Para EE. UU., consulte la sección dedicada)

⚠ ADVERTENCIA

+ No dejar nunca al niño desatendido.
+ Asegurarse de que todos los dispositivos de cierre están engranados antes del uso.
+ Para evitar lesiones, asegúrese de que el niño se mantiene alejado durante el desplegado y el plegado de este producto.
+ No permita que el niño juegue con este producto.
+ Usar siempre el sistema de retención.
+ Comprobar que los dispositivos de sujeción del capazo, del asiento o de la silla de coche están correctamente engranados antes del uso regularmente para detectar signos.
+ La unidad de asiento Está diseñada para niños de 0 meses a 4 años, O hasta un peso máximo de 22 kg. Lo que ocurra primero.
+ Utiliza solo la posición más reclinada de la silla para bebés recién nacidos.
+ El asiento de coche sólo es compatible con el chasis del Joolz Aer2 y viceversa.
+ Pon siempre el freno al meter o sacar el niño del carrito.
+ La capacidad máxima de carga de la cesta de la compra es de 8 kg.
+ La capacidad de carga máxima del bolsillo del respaldo es de 1 kg.
+ Todas las cargas colocadas en el manillar y/o en la parte trasera del respaldo y/o en los lados del vehículo afectan a su estabilidad.
+ Revisa el chasis del carrito, el asiento y los accesorios regularmente para detectar signos de daños y desgaste.
+ La unidad de asiento solo puede transportar a un niño a la vez.
+ No utilice en este producto accesorios que no estén aprobados por Joolz.
+ Utiliza únicamente sillitas de coche, piezas de repuesto y accesorios suministrados o aprobados por Joolz.
+ Los asientos de coche usados en combinación con un chasis no sustituyen a un capazo o a una cama. Si el niño necesita dormir, debe ponerse en una cuna, cama o lugar para dormir adecuados, según sus necesidades.

INSTRUCCIONES DE MANTENIMIENTO/LAVADO

Las telas son desmontables y lavables a máquina. No utilices lejía ni otros detergentes abrasivos. Trata las ruedas y las otras piezas metálicas periódicamente (una vez al mes aprox.) con spray de silicona o teflón para garantizar un funcionamiento correcto del carrito.



Las piezas de aluminio de tu carrito Joolz Aer2 están revestidas para protegerlas de influencias externas, tales como la corrosión. Las piezas con revestimiento de aluminio son vulnerables a la grasa y los detergentes acídicos, lo que puede provocar manchas y decoloración de esas piezas. Por lo tanto, te recomendamos limpiar las piezas de aluminio del carrito con agua templada y un paño suave.

La seguridad ha sido un elemento clave durante el desarrollo del carrito Joolz Aer2. Por tanto, nuestro producto cumple los siguientes estándares de seguridad:
Europa: EN 1888-2:2018+A1:2022

Visite joolz.es o comuníquese con su distribuidor si tiene alguna pregunta o comentario.

ESPAÑOL

(Para EE. UU.)

⚠ ADVERTENCIA

+ Para evitar lesiones por atrapamiento de los dedos, mantenga al niño alejado de este producto al desplegarlo y plegarlo.
+ NUNCA deje al niño desatendido.
+ La unidad de asiento está diseñada para niños hasta un peso máximo de 22 kg/50 lbs.
+ Evite lesiones graves por caídas o resbalones. Utilice siempre el sistema de retención.
+ El niño puede deslizarse por las aberturas para las piernas y estrangularse. Nunca se debe utilizar en posiciones reclinadas a menos que la red de retención del extremo de los pies esté bien sujeta al chasis, como se muestra en las ilustraciones.
+ La capacidad máxima de carga de la cesta de la compra es de 8 kg/ 17 lbs.
+ La capacidad de carga máxima del bolsillo del respaldo es de 1 kg/ 2.2 lbs.
+ El peso excesivo puede provocar una condición inestable y peligrosa.
+ Los paquetes o accesorios, o ambos, colocados sobre la unidad pueden provocar que esta se vuelva inestable.
+ El cochecito se volverá inestable si se excede la carga recomendada por el fabricante.

INSTRUCCIONES DE MANTENIMIENTO/LAVADO

Las telas son desmontables y lavables a máquina. No utilices lejía ni otros detergentes abrasivos. Trata las ruedas y las otras piezas metálicas periódicamente (una vez al mes aprox.) con spray de silicona o teflón para garantizar un funcionamiento correcto del carrito.

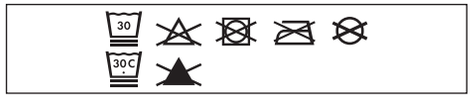

Las piezas de aluminio de tu carrito Joolz Aer2 están revestidas para protegerlas de influencias externas, tales como la corrosión. Las piezas con revestimiento de aluminio son vulnerables a la grasa y los detergentes acídicos, lo que puede provocar manchas y decoloración de esas piezas. Por lo tanto, te recomendamos limpiar las piezas de aluminio del carrito con agua templada y un paño suave.

La seguridad ha sido un elemento clave durante el desarrollo del carrito Joolz Aer2. Por tanto, nuestro producto cumple los siguientes estándares de seguridad:
Estados Unidos: ASTM F833-21

Visite joolz.com o comuníquese con su distribuidor si tiene alguna pregunta o comentario.

es

PORTUGUÊS

⚠ AVISOS

+ Nunca deixe a criança abandonada.
+ Verifique se todos os pontos de encaixe estão bem fixos antes de usar o produto
+ Para evitar ferimento assegure-se que o seu filho está afastado, do produto, enquanto o abre e fecha
+ Não deixe que o seu filho brinque com este produto
+ Utilize o cinto de segurança sempre que o seu filho estiver no assento
+ Verifique se alcofa, o assento reversível ou o assento auto estão correctamente encaixados antes de usar o produto
+ Não é conveniente utilizar este produto aquando da realização de patinagem ou corrida
+ Est a cadelira destina-se a crianças dos 0 meses aos 4 anos , OU até um peso máximo de 22 kg. Aplica-se a situação que ocorrer primeiro.
+ Utilize a posição mais reclinada do assento para recém-nascidos.
+ A cadeira só é compatível com o chassis Joolz Aer2 e vice-versa.
+ Os travões devem estar sempre engatados quando colocar e retirar o bebé.
+ A capacidade máxima de carga do carrinho de compras é de 8 kg.
+ A capacidade máxima de carga do bolso do encosto é de 1 kg.
+ Os objetos ou acessórios, ou ambos, se colocados na cadeira, podem torná-la instável. O excesso de peso pode provocar uma condição de instabilidade perigosa.
+ Verifique o chassis do carrinho, a cadeira e os acessórios regularmente para detetar sinais de danos e desgaste. Não utilize o carrinho se alguma das peças estiver danificada, rasgada ou em falta.
+ A unidade do assento só pode transportar uma criança de cada vez.
+ Não use acessórios neste produto que não sejam aprovados pela Joolz.
+ Utilize apenas cadeiras, peças de substituição e acessórios aprovados pela Joolz
+ As cadeiras auto usadas em conjunto com um chassis não substituem um berço ou uma cama. Se o seu filho precisar de dormir, deve ser colocado num berço ou numa cama adequados ou numa área de dormir aprovada com base nas necessidades do seu filho.

INSTRUÇÕES MANUTENÇÃO/ LAVAGEM

Os tecidos são destacáveis e laváveis na máquina. Nunca utilize lix Periodicamente (aproximadamente uma vez por mês), aplique um spray de Teflon ou à base de silicone nas rodas e peças de metal para garantir que o carrinho continua a mover-se om facilidade.



As peças de alumínio do carrinho Joolz Aer2 são anodizadas para o proteger de influências externas tais como a corrosão. As peças de alumínio anodizado são vulneráveis a produtos de limpeza ácidos ou lubrificantes, que podem causar manchas e descoloração nas peças de alumínio. Recomendamos que limpe as peças de alumínio do carrinho com água morna e um pano macio.

A segurança foi uma consideração importante ao longo do desenvolvimento do Joolz Aer2.
O nosso produto cumpre, portanto, os seguintes padrões de segurança:
Europa: EN 1888-2:2018+A1:2022

Visite joolz.com ou contacte o seu revendedor para quaisquer dúvidas e/ou comentários.

ITALIANO

⚠ ATTENZIONE

+ Non lasciare mai il bambino incustodito
+ Prima dell' uso assicurarsi che tutti i meccanismi di bloccaggio siano correttamente agganciati
+ Per evitare lesioni o ferimenti assicurarsi che il bambino sia a debita distanza durante le operazioni di apertura e chiusura del prodotto.
+ Non lasciare che il bambino giochi con questo prodotto.
+ Utilizzare sempre il sistema di ritenuta.
+ Prima dell' uso controllare che i meccanismi di aggancio della seduta, della navicella o del seggiolino auto siano correttamente agganciati.
+ Questo prodotto non è adatto per correre o pattinare.
+ L'u nità di seduta è destinata a bambini da 0 mesi a 4 anni, o fino a un peso massimo di 22 kg. Quello che viene prima.
+ Usare la posizione più reclinata del seggiolino per i neonati.
+ La seduta è compatibile solo con il telaio di Joolz Aer2 e viceversa.
+ Bloccare sempre i freni quando si fanno accomodare o rimuovono I bambini.
+ La capacità di carico massima del cestino della spesa è di 8 kg.
+ La capacità di carico massima della tasca dello schienale è di I kg.
+ Qualsiasi carico fissato alla barra di spinta e/o al retro dello schienale e/o ai lati dell'unità ne influenzerà la stabilità.
+ Verificare regolarmente che il telaio del passeggino, la seduta e gli accessori per verificare che non presentino segni di danni e rottura. Non utilizzare il passeggino se una qualsiasi delle sue parti è danneggiata, strappata o mancante.
+ Il seggiolino può trasportare un solo bambino alla volta.
+ Non utilizzare accessori su questo prodotto che non siano approvati da Joolz.
+ Utilizzare esclusivamente seggiolini per auto, parti di ricambio e accessori approvati da Joolz.
+ Seggiolini per auto utilizzati unitamente a un telaio non sostituiscono una culla o un lettino. Se il bambino ha bisogno di dormire, utilizzare una culla, lettino o area idonea in base alle necessità del bambino.

ISTRUZIONI PER LA MANUTENZIONE/LAVAGGIO

I tessuti sono staccabili e lavabili in lavatrice. Non usare mai candeggina o altri detergenti chimici. Periodicamente (circa una volta al mese) trattare le ruote e le parti metalliche con spray al Teflon o al silicio per assicurarsi che il passeggino continui a funzionare senza problemi.



Le parti in alluminio del passeggino Joolz Aer2 sono anodizzate per proteggerle da fattori esterni come la corrosione. Le parti in alluminio anodizzato sono vulnerabili ai detergenti acidi e ai grassi, che possono causare macchie e scolorimento su di esse. Pertanto si consiglia di pulire le parti in alluminio del passeggino con acqua calda e un panno morbido.

La sicurezza è stata tenuta in grande considerazione durante lo sviluppo di Joolz Aer2. Il nostro prodotto soddisfa quindi i seguenti standard di sicurezza:
Europa: EN I888-2:2018+AI:2022

Visitare joolz.it o contattare il proprio rivenditore per eventuali domande e/o commenti.

SVENSKA

⚠ VARNING

+ Lämna aldrig barnet utan uppsikt.
+ Se till att alla låsanordningar är aktiverade innan du använder vagnen.
+ För att undvika skada, se till att barnet är ur vägen när du fäller ut och ihop denna produkt.
+ Låt inte barnet leka med denna produkt.
+ Använd alltid selen.
+ Kontrollera att barnvagnens chassi, sittdel eller bilbarnstolens fästanordningar är korrekt fastlåsta före användning.
+ Denna produkt är inte lämplig för att springa eller åka inlines med.
+ Sittdelen är avsedd för barn från 0 månader till 4 års ålder eller upp till en maxvikt på 22 kg, beroende på vad som inträffar först.
+ Använd endast det mest tillbakalutade läget på sittdelen för nyfödda barn.
+ Sittdelen är endast kompatibel med Joolz Aer2 chassi och tvärtom.
+ Bromsarna ska alltid vara låsta när du lägger ner och tar upp barn.
+ Högsta tillåtna vikt för varukorgen är 8 kg.
+ Den maximala lastkapaciteten för ryggstödsfickan är 1 kg.
+ All last som fästs vid handtaget och/ eller ryggstödets baksida och/ eller vagnens sidor kan påverka dess stabilitet.
+ Kontrollera barnvagnens chassi, liggdelen, sittdelen och tillbehören regelbundet för tecken på skador eller slitage.
+ Sittdelen kan endast bära ett barn åt gången.
+ Använd inte tillbehör på denna produkt som inte är godkända av Joolz.
+ Använd endast tillbehör eller reservdelar som levereras eller godkänts av Joolz. Användning av tillbehör som inte är godkända av Joolz är osäkert.
+ Bilbarnstolar som används tillsammans med ett chassi ska inte ersätta en liggdel eller en säng. Om ditt barn behöver sova bör det placeras i en lämplig spjälsäng, säng eller godkänd liggdel enligt barnets behov.

UNDERHÅLL/TVÄTTRÅD
Tygerna är avtagbara och maskintvättbara. Använd aldrig blekmedel eller andra kemiska rengöringsmedel. Behandla hjul och metalldelar regelbundet (ungefär en gång i månaden) med Tefloneller silikonspray så att barnvagnen fortsätter att rulla smidigt.

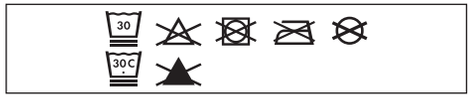

Aluminiumdelarna på din Joolz Aer2 barnvagn är ytbehandlade för att vara skyddade från yttre påverkan såsom rost. Ytbehandlade aluminiumdelar är känsliga för sura rengöringsmedel eller fett, som kan orsaka fläckar och missfärgningar på aluminiumdelarna. Vi rekommenderar därför att du rengör aluminiumdelarna på din barnvagn med varmt vatten och en mjuk trasa.

Säkerhet har varit en viktig faktor I hela utvecklingsprocessen för Joolz Aer2. Vår produkt uppfyller därför följande säkerhetsstandard:
Europa: EN I888-2:2018+AI:2022

Besök gärna joolz.se eller kontakta in återförsäljare vid eventuella frågor och/eller kommentarer.

NORSK

⚠ ADVARSEL

+ Lämna aldrig barnet utan uppsikt
+ Se till att alla låsanordningar är spärrade innan du använder vagnen.
+ För att undvika skada, se till att barnet är ur vägen när du fäller ut och ihop denna produkt.
+ Låt inte barnet leka med denna produkt.
+ Använd alltid bältessystemet
+ Kontrollera att fastsättningsanordningarna för insatsen eller sittdelen är korrekt fastsatta innan vagnen tas i bruk
+ Denna produkt är inte lämplig för att springa eller åka inlines med.
+ Set eenheten er tiltenkt for barn fra 0 måneder og opp til 4 år, ELLER opp til en maksvekt på 22 kg. Det som kommer først.
+ Bruk maksimalt tilbakelent setestilling for nyfødte barn.
+ Sittedelene er kun kompatible med Joolz Aer2 understellet og omvendt.
+ Bremsene skal alltid være aktivert når du plasserer og fjerner barna.
+ Maksimal lastekapasitet for handlekurven er 8 kg.
+ Den maksimale lastekapasiteten til ryggstøttelommen er I kg.
+ Enhver type last festet til håndtaket og/ eller på baksiden av ryggstøtten og/eller på sidene av vognen vil påvirke vognens stabilitet.
+ Kontroller barnevognens understell, sittedel og tilbehør regelmessig for tegn på skade og slitasje. Ikke bruk vognen hvis noen av delene er skadet, revet eller mangler.
+ Seteenheten kan bare bære ett barn om gangen.
+ Ikke bruk tilbehør på dette produktet som ikke er godkjent av Joolz.
+ Bruk kun bilstoler, utskiftings- eller reservedeler og tilbehør som leveres eller er godkjent av Joolz.
+ Bilstoler som brukes i kombinasjon med et understell, erstatter ikke en babyseng eller en seng. Skulle barnet ditt trenge å sove, bør det plasseres i en egnet babyseng, seng eller et godkjent soveområde basert på barnets behov.

VEDLIKEHOLDS-/ VASKEANVISNINGER

Stoffene er avtakbare og maskinvaskbare. Bruk aldri blekemiddel eller andre kjemiske rengjøringsmidler. Behandle hjulene og metalldelene med teflon- eller silikonspray med jevne mellomrom (ca. en gang i måneden), for å sikre at barnevognen fortsetter å rulle friksjonsfritt.



Aluminumsdelene til Joolz Aer2 barnevognen er anodisert for å beskytte de mot ytre påvirkninger som korrosjon. Aluminiumsdelene med belegg er følsomme for sure rengjøringsmidler eller fett, noe som kan forårsake flekker og misfarging av aluminiumsdelene. Vi råder deg derfor til å rengjøre aluminiumsdelene på barnevognen din med varmt vann og en myk klut.

Sikkerhet var en viktig faktor under utviklingen av Joolz Aer2. Vårt produkt oppfyller derfor følgende sikkerhetsstandard:
Europa: EN I888-2:2018+AI:2022

Besøk joolz.com eller ta kontakt med forhandleren din for spørsmål og/eller kommentarer.

SUOMI

⚠ VAROITUS

+ Älä koskaan jätä lasta ilman valvontaa.
+ Tarkasta ennen käyttöä, että kaikki lukituslaitteet on lukittu.
+ Pidä lapsi poissa tuotteen luota, kun tuote taitetaan kasaan tai laitetaan käyttökuntoon, jotta lapsi ei loukkaannu.
+ Älä anna lapsen leikkiä tällä tuotteella.
+ Käytä aina turvavaljaita.
+ Tarkasta ennen käyttöä, että vaunukopan, ratasistuimen tai turvaistuimen kiinnityslaitteet on aktivoitu oikein.
+ Tämä tuote ei sovellu työnnettäväksi juosten tai rullaluistellen.
+ Istuin on tarkoitelttu 0 kuukauden – 4 vuoden ikäisille lapsille TAI enintään 22 kg, kumpi tuleekaan vastaan aiemmin.
+ Käytä vastasyntyneellä istuimen enimmäiskallistusta.
+ Joolz Aer2-kantokoppa ja istuinosa ovat yhteensopivia vain Joolz Aer2-rungon kanssa ja päinvastoin.
+ Varmista, että jarrupoljin painetaan pohjaan asti jarrua käytettäessä.
+ Ostoskorin maksimikantavuus on 8 kg.
+ Selkänojan taskun maksimikantavuus on 1 kg.
+ Mahdollinen työntöaisaan ja/ tai niskatuen taakse ja/tai ajoneuvon sivulle kiinnitetty kuorma vaikuttaa ajoneuvon vakauteen.
+ Tarkista rattaiden runko, kantokoppa, istuinosa ja lisävarusteet säännöllisesti vaurioiden ja kulumisen merkkien varalta. Älä käytä vaunua, jos jokin osa on vaurioitunut, repeytynyt tai puuttuu.
+ Istuimessa voi kuljettaa vain yhtä lasta kerrallaan.
+ Älä käytä tässä tuotteessa lisävarusteita, joita Joolz ei ole hyväksynyt.
+ Käytä vain Joolzin toimittamia tai hyväksymiä turvaistuimia, vaihto- tai varaosia.
+ Turvaistuimet, käytettynä yhdessä rungon kanssa, eivät korvaa makuuosaa tai sänkyä. Mikäli haluat laittaa lapsesi nukkumaan, turvaistuin on asetettava sopivaan lapsensänkyyn, sänkyyn tai hyväksyttyyn nukkumatilaan lapsesi vaatimusten mukaisesti.

KUNNOSSAPITO-/ PESUOHJEET
Kankaat ovat irrotettavia ja konepestäviä. Älä käytä valkaisuainetta tai muita kemiallisia puhdistusaineita. Käsittele säännöllisesti (noin kerran kuukaudessa) pyörät ja metalliosat Teflon- tai silikonisuihkeella varmistaaksesi, että rattaasi toimivat edelleen moitteettomasti.



Joolz Aer2-rattaiden alumiiniosat on pinnoitettu ulkoisilta vaikutuksilta, kuten korroosiolta, suojaamiseksi. Pinnoitetut alumiiniosat ovat herkkiä happamille puhdistusaineille tai rasvalle, jotka voivat värjätä ja haalistaa alumiiniosia. Siksi suosittelemme puhdistamaan rattaidesi alumiiniosat lämpimällä vedellä ja pehmeällä liinalla.

Turvallisuus oli tärkeä näkökohta koko Joolz Aer2-rattaiden kehitysprosessin ajan. Siksi tuotteemme täyttää seuraavat turvallisuusstandardit:
Europe: EN 1888-2:2018+AI:2022

Käy sivustolla joolz.com tai ota yhteyttä myyjääsi, jos sinulla kysyttävää ja/tai huomioitavaa.

DANSK

⚠ ADVARSEL

+ Efterlad aldrig barnet uden opsyn.
+ Sikre, at alle låseanordninger er låst før brug.
+ Hold barnet væk fra dette produkt under udfoldning og sammenklapning, for at undgå at barnet kommer til skade.
+ Lad ikke barnet lege med dette produkt.
+ Brug altid selen.
+ Tjek, at barnevognskassens eller klapvognssædets eller autostolens fastgørelsesmekanisme er korrekt aktiveret, før brug.
+ Dette produkt er ikke egnet til løb eller rulleskøjteløb.
+ Sædet er beregnet til børn fra 0 måneder til 4 år, ELLER op til en maksimal vægt på 22 kg. Alt efter om barnet falder for alders- højdeeller vægtgrænsen først.
+ Brug sædets mest tilbagelænede position til nyfødte babyer.
+ Joolz Aer2-babyliften og -sædet er kun kompatible med Joolz Aer2-stellet og vice versa.
+ Bremserne skal altid være aktiveret, når barnet sættes i eller tages ud.
+ Indkøbskurvens maksimale bæreevne er 8 kg.
+ Den maksimale bæreevne for ryglænslommen er 1 kg.
+ Enhver belastning, der er fastgjort til trækstangen og/eller på bagsiden af ryglænet og/eller på siderne af køretøjet, vil påvirke køretøjets stabilitet.
+ Brug ikke buggyen, hvis nogen af delene er beskadiget, revet i stykker eller mangler.
+ Sædeenheden kan kun bære et barn ad gangen.
+ Brug ikke tilbehør på dette produkt, som ikke er godkendt af Joolz.
+ Brug kun autosæder, udskiftningseller reservedele og tilbehør, der er leveret eller godkendt af Joolz.
+ Autosæder, der bruges sammen med et stel, må ikke træde i stedet for en barneseng eller en seng. Hvis dit barn får behov for at sove, skal det placeres i en egnet tremmeseng, seng eller et godkendt soveområde, der opfylder dit barns krav.

VEDLIGEHOLDELSE/ VASKEINSTRUKTIONER

Stofferne er aftagelige og kan maskinvaskes. Undlad brug af blegemidler eller kemiske rengøringsmidler. Hjul og metaldele skal med jævne mellemrum (ca. én gang om måneden) behandles med PTFE- eller silikonespray, så klapvognen bliver ved med at køre problemfrit.



Aluminiumsdelene på din Joolz Aer2-klapvogn er coatede, så de er beskyttet mod eksterne påvirkninger som f.eks. rust. Coatede aluminiumsdele er sårbare over for syreholdige rengøringsmidler og fedt, hvilket kan forårsage pletter og misfarvning af aluminiumsdelene. Det anbefales derfor at rengøre klapvognens aluminiumsdele med varmt vand og en blød klud

Sikkerheden har været en vigtig prioritet i udviklingen af Joolz Aer2. Vores produkt opfylder derfor følgende sikkerhedsstandard: Europe: EN 1888-2:2018+AI:2022

Besøg joolz.com, eller kontakt din forhandler for eventuelle spørgsmål og/eller kommentarer.

РУССКИЙ

⚠ ПРЕДУПРЕЖДЕНИЕ

+ Никогда не оставляйте ребенка без присмотра.
+ Перед использованием изделия убедитесь, что все блокировочные устройства задействованы.
+ Во избежание травм при регулировке, раскладывании и складывании изделия убедитесь в том, что ребенок (дети) не находится вблизи него.
+ Не позволяйте ребенку (детям) играть с изделием.
+ Всегда используйте удерживающую систему.
+ Перед использованием убедитесь, что крепежные приспособления сиденья или автокресла правильно закреплены.
+ Не используйте данное изделие во время бега или катания на коньках.
+ Си денье предназначено для детей возрастом от 0 месяцев до 4 лет ИЛИ весом не более 22 кг, в зависимости от того, какое из ограничений будет достигнуто первым.
+ Для новорожденных используйтемаксимально опущенное положение сиденья.
+ Данное сиденье совместимо только с шасси прогулочной коляски Joolz Aer2.
+ Когда вы кладете ребенка в коляску или вынимаете его из нее, обязательно фиксируйте колеса тормозом.
+ Максимальная грузоподъемность корзины для покупок — 8 кг.
+ Максимальная грузоподъемность кармана спинки составляет 1 кг.
+ Любой груз, прикрепленный к рукоятке и (или) к задней части спинки, и (или) по бокам коляски, будет влиять на ее устойчивость.
+ Регулярно проверяйте шасси коляски, сиденье и принадлежности на наличие признаков повреждения и износа. Не пользуйтесь коляской, если какие-либо ее части повреждены, порваны или отсутствуют.
+ В прогулочном блоке одновременно может находиться только один ребенок.
+ Не используйте с этим изделием аксессуары, не одобренные Joolz.
+ Используйте только те автокресла, сменные или запасные части и принадлежности, которые поставляются или одобрены компанией Joolz.
+ Автокресла, которые используются в сочетании с шасси, не могут заменить собой люльку или кровать. Если вашему ребенку нужно поспать, его следует поместить в подходящую детскую кроватку, кровать или надлежащую спальную зону, оборудованную в соответствии с потребностями вашего ребенка.

ИНСТРУКЦИИ ПО ТЕХНИЧЕСКОМУ ОБСЛУЖИВАНИЮ/ОЧИСТКЕ

Ткани съемные и их можно стирать в стиральной машине. Никогда не используйте отбеливатель или другие химические моющие средства. Периодически (примерно раз в месяц) обрабатывайте колеса и металлические детали тефлоновой или силиконовой смазкой для увеличения срока службы коляски.

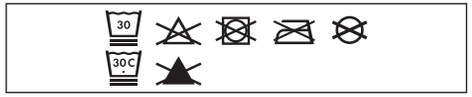

Алюминиевые детали коляски Joolz Aer2 имеют защитное покрытие от внешних воздействий, таких как коррозия. Не рекомендуется проводить обработку алюминиевых деталей с защитным покрытием кислотными моющими средствами или смазкой, так как это может привести к появлению пятен и изменению их цвета. Поэтому мы рекомендуем очищать алюминиевые детали коляски при помощи теплой воды и мягкой ткани.

При разработке коляски Joolz Aer2 безопасность всегда была приоритетной задачей. Таким образом, наша продукция соответствует следующему стандарту безопасности:
Европа: EN 1888-2:2018+AI:2022

Если у вас есть вопросы и/или комментарии, посетите сайт joolz.com или свяжитесь с вашим продавцом.

POLSKI

⚠ OSTRZEŻENIE

+ Nigdy nie zostawiaj dziecka bez opieki.
+ Upewnij się przed użyciem, czy wszystkie urządzenia blokujące są włączone.
+ Aby uniknąć obrażeń, upewnij się, czy dziecko jest odsunięte kiedy rozkłada się lub składa niniejszy wyrób.
+ Nie pozwalaj dziecku bawić się tym wyrobem.
+ Zawsze używaj systemu zapięć.
+ Sprawdź, czy urządzenia mocujące gondolę lub siedzisko lub fotelik samochodowy są prawidłowo załączone przed użyciem.
+ Niniejszy wyrób nie jest odpowiedni do biegania ani jazdy na rolkach.
+ Siedzisko jest przeznaczone dla dzieci w wieku od 0 miesięcy do 4 lat lub do maksymalnej wagi 22 kg. W zależności od tego, co nastąpi wcześniej.
+ Dla noworodków należy stosować pozycję najbardziej rozłożoną.
+ Siedzisko pasuje wyłącznie do podwozia Joolz Aer2 i na odwrót.
+ Podczas wkładania lub wyjmowania dziecka z wózka należy zawsze zaciągnąć hamulce.
+ Maksymalne obciążenie koszyka zakupowego wynosi 8 kg.
+ Maksymalne obciążenie kieszeni oparcia wynosi 1 kg.
+ Wszelkie obciążenie zamocowane do drążka i/lub z tyłu oparcia, i/lub po bokach wózka będą mieć wpływ na jego stabilność.
+ Podwozie, siedzisko i akcesoria wózka należy regularnie sprawdzać pod kątem oznak zużycia lub uszkodzeń. Nie używaj wózka, jeśli jakakolwiek jego część jest uszkodzona, podarta lub jej brakuje.
+ W foteliku może być przewożone tylko jedno dziecko na raz.
+ Nie należy stosować z tym produktem akcesoriów, które nie zostały zatwierdzone przez firmę Joolz.
+ Należy używać wyłącznie fotelików samochodowych, części zamiennych i akcesoriów dostarczonych lub zatwierdzonych przez Joolz.
+ Foteliki samochodowe używane z podwoziem nie zastępują gondoli lub łóżeczka. Jeżeli dziecko będzie spać, należy je położyć w odpowiednim łóżeczku, gondoli lub części zatwierdzonej do spania, w zależności od potrzeb dziecka.

INSTRUKCJA KONSERWACJI/ CZYSZCZENIA

Materiały są zdejmowane i można je prać w pralce. Nie wolno stosować wybielaczy ani innych chemicznych detergentów. Aby wózek poruszał się płynnie, okresowo (w przybliżeniu raz na miesiąc) smarować koła i metalowe części teflonem lub silikonem w sprayu.



Aluminiowe części wózka spacerowego Joolz Aer2 są malowane, co chroni je przed wpływem czynników zewnętrznych, np. korozją. Malowane części są podatne na działanie kwasowych środków czyszczących lub smaru, które mogą spowodować plamy i odbarwienie aluminiowych części. Z tego względu zalecamy czyszczenie aluminiowych części wózka ciepłą wodą z mydłem i miękką szmatką.

W całym procesie projektowania i produkcji wózka Joolz Aer2 przywiązywano najwyższą wagę do bezpieczeństwa. Nasz produkt spełnia zatem następującą normę bezpieczeństwa:
Europa: EN 1888-2:2018+AI:2022

Jeśli masz pytania i/lub uwagi, odwiedź stronę joolz.com lub skontaktuj się ze sprzedawcą.

УКРАЇНСЬКА

⚠ ПОПЕРЕДЖЕННЯ

+ Ніколи не залишайте свою дитину без нагляду.
+ Перед використанням переконайтеся, що всі запірні пристрої закріплені.
+ Щоб уникнути травм при регулюванні, розкладанні і складанні виробу, переконайтеся в тому, що дитина (діти) не знаходиться поблизу нього.
+ Не дозволяйте дитині (дітям) грати з цим виробом.
+ Завжди використовуйте систему фіксації.
+ Перед використанням переконайтеся, що кріплення сидіння або автокрісла закріплені належним чином.
+ Не використовуйте цей виріб під час бігу або катання на ковзанах.
+ Си діння призначене для дітей віком від 0 місяців до 4 років АБО вагою не більше 22 кг, залежно від того, яке з обмежень буде досягнуто першим.
+ Для новорожденных используйте максимально опущенное положение сиденья.
+ Дане сидіння сумісне тільки з шасі прогулянкового візка Joolz Aer2.
+ Коли ви кладете дитину в візок або виймаєте її з нього, обов'язково фіксуйте колеса гальмом.
+ Максимальна вантажопідйомність кошика для покупок - 8 кг.
+ Максимальна вантажопідйомність кишені спинки - 1 кг.
+ Будь-який вантаж, прикріплений до рукоятки і (або) до задньої частини спинки і (або) з боків візка, буде впливати на його стійкість.
+ Регулярно перевіряйте шасі візка, сидіння і приладдя на наявність ознак пошкодження і зносу. Не використовуйте коляску, якщо якась із частин пошкоджена, порвана або відсутня.
+ Сидіння може перевозити лише одну дитину одночасно.
+ Не використовуйте для цього продукту аксесуари, не схвалені Joolz.
+ Використовуйте тільки ті автокрісла, змінні або запасні частини та приладдя, які поставляються або схвалені компанією Joolz.
+ Автокрісла, які використовуються в поєднанні з шасі, не можуть замінити собою люльку або ліжко. Якщо вашій дитині потрібно поспати, її слід помістити в відповідне дитяче ліжечко, ліжко або належну спальну зону, обладнану відповідно до потреб вашої дитини.

ІНСТРУКЦІЇ З ТЕХНІЧНОГО ОБСЛУГОВУВАННЯ/ОЧИЩЕННЯ

Тканини знімаються і можна прати в пральній машині. Ніколи не використовуйте відбілювач або нші хімічні мийні засоби. Періодично (приблизно раз на місяць) обробляйте колеса і металеві деталі тефлоновою або силіконовою змазкою для забезпечення ривалої безвідмовної експлуатації візка.



Алюмінієві деталі візка Joolz Aer2 мають захисне покриття від зовнішніх впливів, таких як корозія. Не рекомендується проводити обробку алюмінієвих деталей із захисним покриттям кислотними миючими засобами або мастилом, так як це може привести до появи плям і зміни їх кольору. Тому ми рекомендуємо очищати алюмінієві деталі візка за допомогою теплої води і м'якої тканини.

При розробці візка Joolz Aer2 безпека завжд була пріоритетним завданням. Тому наш продукт відповідає наступним стандартам безпеки:
Європа: EN 1888-2:2018+AI:2022

Будь ласка, відвідайте joolz.com або зверніться до свого роздрібного продавця, щоб отримати запитання та/або коментарі.

EESTI

⚠ HOIATUS

+ Ärge kunagi jätke last järelevalveta.
+ Veenduge, et kõik nõutavad lukustusseadmed oleksid enne kasutamist korralikult rakendatud.
+ Vigastuste vältimiseks veenduge, et laps on selle toote kokkupanemise ja lahtivõtmise ajal sellest eemal.
+ Ärge lubage lapsel selle tootega mängida.
+ Kasutage alati turvasüsteemi.
+ Kontrollige enne kasutamist, et lapsevankri korpuse või istmesektsiooni või autoistme kinnitamise seadmed oleksid korralikult rakendatud.
+ See toode ei ole sobiv kasutamiseks jooksmise või uisutamise ajal.
+ See iste on Imõeldud lastele alates 0. elukuust kuni 4. eluaastani VÕI maksimaalse kaaluga 22 kg, olenevalt sellest, kumb saabub varem.
+ Vastsündinutel kasutage madalaimat võimalikku istme asend.
+ See iste ühildub Joolz Aer2i raamiga ja vastupidi.
+ Lapse kärusse asetamisel ja sealt väljavõtmisel peavad pidurid olema alati peal.
+ Ostukorvi maksimaalne kandevõime on 8 kg.
+ Seljatoetasku maksimaalne kandevõime on 1 kg.
+ Igasugune liikumisvahendi käepideme, seljatoe ja/või külje külge asetatud raskus mõjutab selle stabiilsust.
+ Kontrollige korrapäraselt jalutuskäru raami, istet ja tarvikuid, et märgata kahjustuste ja rebenemise märke. Ärge kasutage vankrit, kui mõni osa on kahjustatud, rebenenud või puudub.
+ Istmeosa saab korraga kanda ainult ühte last.
+ Ärge kasutage selle toote juures tarvikuid, mida Joolz pole heaks kiitnud.
+ Kasutage ainult Joolzi tarnitud või soovitatud turvatoole, asendus- või varuosi ja tarvikuid.
+ Turvatool ei asenda jalutuskäru raamil kasutamisel kookonit ega korvi. Kui lapsel on uneaeg, tuleks ta panna sobivasse hälli, voodisse või sobivasse magamiskohta vastavalt teie lapse vajadustele.

HOOLDUS-/PESEMISJUHEND
Kangad on eemaldatavad ja masinas pestavad. Ärge kasutage kunagi pleegiteid ega muid keemilisi puhastusvahendeid. Pihustage ratastele ja metallosadele korrapäraselt (umbes kord kuus) teflon- või silikoonpihust, et tagada jalutuskäru sujuv liikumine.



Teie Joolz Aer2i jalutuskäru alumiiniumosad on töödeldud, et kaitsta neid välismõjude eest, nagu näiteks korrosioon. Happelised puhastusvahendid või määrded võivad töödeldud alumiiniumosi kahjustada, põhjustades plekkide teket ja värvimuutust. Seetõttu soovitame puhastada jalutuskäru alumiiniumosi sooja vee ja pehme lapiga.

Ohutus on olnud kogu Joolz Aer2I jalutuskäru arendusprotsessi ooksul väga oluline aspekt. Seetõttu vastab meie toode järgmistele ohutusstandarditele:
Euroopa: EN 1888-2:2018+A1:2022

Küsimuste ja/või kommentaaride korral külastage veebisaiti joolz.com või võtke ühendust oma edasimüüjaga.

LATVIEŠU

⚠ BRĪDINĀJUMS

+ Neatstājiet bērnu bez uzraudzības.
+ Pirms lietošanas noteikti jāiedarbina visas blolsējošās ierīces.
+ Lai nepieļautu traumu risku, atlokot un salokot šo izstrādājumu bērnam noteikti jāatrodas drošā atstatumā no tā.
+ Neļaujiet bērnam spēlēties ar šo izstrādājumu.
+ Vienmēr lietojiet aizsardzības sistēmu.
+ Pirms lietošanas pārbaudiet, vai ratiņu korpuss vai sēdekļa bloks, vai automašīnas sēdeklīša piestiprināšanas ierīces ir pareizi iestatītas.
+ Šis izstrādājums nav piemērots skriešanai vai slidošanai.
+ Sēdekļa bloks ir paredzēts bērniem vecumā no 0 mēnešiem līdz 4 gadiem VAI ar svaru līdz 22 kg, kurš no šiem nosacījumiem izpildās pirmais.
+ Jaundzimušajiem izmantojiet zemāko iespējamo sēdekļa pozīcija.
+ Sēdekļa bloks ir saderīgs tikai ar Joolz Aer2 korpusu un otrādi.
+ Ieliekot un izņemot bērnus, bremzēm vienmēr jābūt ieslēgtām.
+ Iepirkumu groza maksimālā kravnesība ir 8 kg.
+ Atzveltnes kabatas maksimālā kravnesība ir 1 kg.
+ Jebkurš ratiņu rokturim un/ vai muguras balstam un/vai sāniem piestiprinātais svars ietekmē ratiņu stabilitāti.
+ Regulāri pārbaudiet, vai ratiņu korpusam, sēdekļu blokam vai piederumiem nav bojājumu un nolietojuma pazīmju. Neizmantojiet bagiju, ja kāda no daļām ir bojāta, saplēsta vai trūkst.
+ Sēdeklī vienlaikus var pārvadāt tikai vienu bērnu.
+ Neizmantojiet šim izstrādājumam piederumus, kurus nav apstiprinājis Joolz.
+ Izmantojiet tikai Joolz piegādātus vai apstiprinātus bērnu autosēdeklīšus, rezerves daļas un piederumus.
+ Autosēdeklītis, ko izmanto kopā ar bērnu ratiņu rāmi, neaizstāj guļvietu vai gultu. Ja bērnam ir laiks gulēt, guldiet viņu piemērotā gultiņā, gultā vai apstiprinātā guļvietā atbilstoši bērna vajadzībām.

INSTRUKCIJAS PAR APKOPI/ MAZGĀŠANU

Audumi ir noņemami un mazgājami veļasmašīnā. Nekad nelietojiet balinātāju vai itus ķīmiskus mazgāšanas līdzekļus. Riteņus un metāla daļas regulāri (apmēram reizi mēnesī) apstrādājiet ar teflona vai silikona aerosolu, lai bērnu ratiņi pastāvīgi darbotos nevainojami.

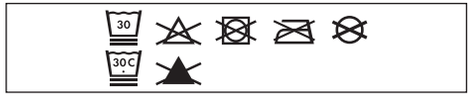

Joolz Aer2 bērnu ratiņiem ir pārklājums aizsardzībai pret ārēju ietekmi, piemēram, koroziju. Pārklātas alumīnija daļas ir jutīgas pret skābu īrīšanas līdzekļu vai smērvielu iedarbību, kas var veidot traipus uz alumīnija daļām un izraisīt to krāsas maiņu. Tāpēc bērnu ratiņu alumīnija daļas ieteicams tīrīt ar siltu ūdeni un mīkstu drānu.

Drošība ir svarīgs apsvērums visā Joolz Aer2 bērnu ratiņu izstrādes laikā. Tāpēc mūsu produkts atbilst šādiem drošības standartiem:
Eiropas standarti:
EN 1888-2:2018+AI:2022

Ja jums ir jautājumi un/vai komentāri, lūdzu, apmeklējiet vietni joolz.com vai sazinieties ar mazumtirgotāju.

LIETUVIŠKAI

⚠ ĮSPĖJIMAS

+ Niekada nepalikite vaiko be priežiūros
+ Prieš pradėdami naudoti įsitikinkite, ar visi fiksavimo įtaisai yra sujungti
+ Kad išvengtumėte sužalojimų, prieš suskleisdami ir išskleisdami gaminį visada įsitikinkite, kad vaikas yra atokiau
+ Neleiskite vaikui žaisti su šiuo gaminiu
+ Visada naudokite prisegimo sistemą
+ Pieš naudodami patikrinkite, ar vežimėlio korpuso, sėdynės, arba automobilinės kėdutės tvirtinimo įtaisai yra tinkamai sujungti
+ Šis gaminys nėra tinkamas bėgimui, čiuožimui
+ Sėd ySnė yra skirIta vaikams nuo O mėnesių iki 4 metų ,ARBA iki ne daugiau kaip 22 kg, atsižvelgiant į tai, kas nutinka pirmiau.
+ Naujagimiams naudokite labiausiai atloštą padėtį.
+ Kėdutė tinka tik „Joolz Aer2 montavimo rėmui ir atvirkščiai.
+ Stabdžiai visada turėtų būti nuspausti, kai vaikas įdedamas arba išimamas.
+ Maksimali pirkinių krepšelio apkrova yra 8 kg.
+ Maksimali atlošo kišenės apkrova yra I kg.
+ Bet koks svoris ant rankenos ir (arba) nugaros atlošo ir (arba) šonų gali daryti įtaką stabilumui.
+ Reguliariai tikrinkite vežimėlio rėmą, sėdynę ir priedus, ar ant jų nėra nusidėvėjimo ženklų. Nenaudokite vežimėlio, jei kuri nors dalis yra pažeista, suplyšusi arba jos nėra.
+ Vienu metu kėdutė gali vežti tik vieną vaiką.
+ Prie šio gaminio nenaudokite priedų, kurių Joolz nepatvirtino.
+ Naudokite tik „Joolz tiekiamas ir patvirtintas automobilio kėdutes, pakaitines dalis ir priedus.
+ Automobilio kėdutės, naudojamos kartu su rėmu, nepakeičia lopšio arba lovelės. Jei vaikui reikia miegoti, jį reikia guldyti į tinkamą lopšį, lovelę ar patvirtintą miegojimui skirtą vietą pagal vaiko poreikius.

PRIEŽIŪROS / PLOVIMO NURODYMAI
Audiniai yra nuimami ir skalbiami mašinoje. Niekada nenaudokite baliklio arba kitų cheminių ploviklių. Periodiškai (maždaug kartą per mėnesį) išpurkškite ratukus r metalines dalis teflono arba silikono purškalu, kad vežimėlis toliau riedėtų tolygiai.

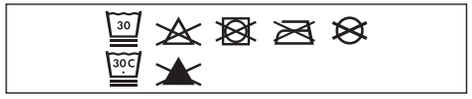

Jūsų „Joolz Aer2“ vežimėlio aliuminio dalys yra dengtos specialia danga, todėl yra apsaugotos nuo išorės poveikio, pavyzdžiui, rūdijimo. Dengtos aliuminio dalys yra jautrios rūgštiniams valikliams arba tepalams, kurie gali palikti dėmes arba pakeisti aliuminio dalių spalvą. Todėl patariame vežimėlio aliuminio dalis valyti šiltu vandeniu ir minkšta šluoste.

Kuriant „Joolz Aer2“ buvo itin atsižvelgiama į saugumą. Todėl mūsų gaminys atitinka šiuos saugos standartus:
Europos: EN I888-2:20I8+AI:2022

Aplankykite joolz.com arba susisiekite su pardavėju, jei turite klausimų ir (arba) pastabų.

SLOVENŠČINA

⚠ VAROVANIE

+ Otroka nikoli ne puščajte nenadzorovanega.
+ Pred uporabo preverite, ali so vsi zapahi aktivirani.
+ Da preprečite poškodbe, pazite, da pri odpiranju in zlaganju izdelka otrok ne bo v bližini.
+ Ne dovolite, da bi se otrok igral z izdelkom.
+ Vedno uporabljajte sistem držal.
+ Pred uporabo preverite, ali so košara, sedež ali držala sedežne enote pravilno aktivirani.
+ Ta izdelek ni primeren za tek ali rolanje.
+ Sedež je namenjen otrokom od 0 mesecev do 4 let, ALI do največje teže 22 kg. Kar pride prej.
+ Za novorojenčke uporabljajte vodoraven položaj sedeža.
+ Sedež je združljiv samo z ogrodjem Joolz Aer2 in obratno.
+ Kadar polagate ali jemljete otroka iz vozička, vedno zategnite zavoro.
+ Maksimalna nosilnost nakupovalne košare je 8 kg.
+ Maksimalna nosilnost žepa na naslonjalu je 1 kg.
+ Vsako breme, pritrjeno na potisni drog in/ ali na zadnjo stran naslona in/ali na bočne strani vozila, bo vplivalo na stabilnost vozila.
+ Ogrodje vozička, sedež in dodatke redno preverjajte, ali so na njih vidni znaki poškodb in obrabe. Ne uporabljajte vozička, če je kateri koli del poškodovan, strgan ali manjka.
+ Sedežna enota lahko nosi le enega otroka hkrati.
+ Na tem izdelku ne uporabljajte dodatkov, ki jih ni odobril Joolz.
+ Uporabljajte samo avtomobilske sedeže, nadomestne ali rezervne dele in dodatke, ki jih dobavlja ali odobri podjetje Joolz.
+ Avtomobilski sedeži, ki se uporabljajo v povezavi s ogrodjem, ne nadomeščajo posteljice ali postelje. Če bi vaš otrok moral spati, ga morate namestiti v primerno otroško posteljico, posteljo ali odobren spalni prostor glede na zahteve vašega otroka.

NAVODILA ZA VZDRŽEVANJE/ PRANJE

Tkanine so snemljive in pralne v pralnem stroju. Nikoli ne uporabljajte belila ali drugih kemičnih detergentov. Redno (približno enkrat mesečno) očistite kolesa in kovinske dele s teflonskim ali silikonskim razpršilom, da zagotovite gladko delovanje vozička.



Aluminijasti deli otroškega vozička Joolz Aer2 so prevlečeni s prevleko, ki ščiti pred zunanjimi vplivi, kot je korozija. Prevlečeni aluminijasti deli so občutljivi na kislinska čistila ali mast, ki lahko povzročijo madeže in razbarvanje aluminijastih delov. Zato priporočamo, da aluminijaste dele otroškega vozička čistite s toplo vodo in mehko krpo.

Pri razvijanju vozička Joolz Aer2 je bila varnost pomemben dejavnik. Naš izdelek torej izpolnjuje naslednje varnostne standarde:
Evropa: EN 1888-2:2018+AI:2022

Če imate kakršna koli vprašanja in/ ali komentarje, obiščite spletno stran joolz.com ali se obrnite na svojega prodajalca.

HRVATSKI

⚠ UPOZORENJE

+ Nikada ne ostavljajte dijete bez nadzora.
+ Prije uporabe kolica, provjerite jesu li svi dijelovi za učvršćivanje ispravni.
+ Kako biste izbjegli ozljede, pobrinite se da dijete bude na sigurnoj udaljenosti kada sklapate ili rasklapate ovaj proizvod.
+ Ne dopustite djetetu da se igra s ovim proizvodom.
+ Uvijek upotrebljavajte sigurnosne pojase.
+ Provjerite jesu li okvir kolica ili jedinica za sjedenje, ili uređaji za pričvršćivanje u autu ispravni prije njihove uporabe.
+ Ovaj proizvod nije namijenjen trčanju ili rolanju.
+ Sje dalica je namijenjenal djeci u dobi od 0 mjeseci do 4 godine ILI do maksimalne težine od 22. Što prije nastupi.
+ Újszülötteknél használja a vízszintes üléshelyzetet.
+ Sjedalica je kompatibilna samo sa šasijom Joolz Aer2 i obrnuto.
+ Uvijek trebate pritisnuti kočnicu kad stavljate dijete u kolica ili ga vadite iz njih.
+ Maksimalna nosivost košarice za kupovinu je 8 kg.
+ Maksimalna nosivost džepa na naslonu je 1 kg.
+ Svaki predmet koji stavite na ručku i/ili na stražnji dio naslona i/ili na bočne strane vozila, utjecat će na stabilnost vozila.
+ Redovito provjeravajte postoje li oštećenja ili znakovi trošenja na šasiji kolica, autosjedalici i dodatnoj opremi. Ne koristite kolica ako je bilo koji dio oštećen, poderan ili nedostaje.
+ Sjedalica može nositi samo jedno dijete istovremeno.
+ Ne koristite dodatke na ovom proizvodu koje nije odobrio Joolz.
+ Koristite samo autosjedalice, zamjenske ili rezervne dijelove koje isporučuje ili odobrava Joolz.
+ Autosjedalice koje se koriste u kombinaciji sa šasijom nisu zamjena za krevetić ili kolijevku. Ako vaše dijete treba zaspati, stavite ga u odgovarajući krevetić, kolijevku ili područje za spavanje koje je prikladno za vaše dijete.

UPUTE ZA ODRŽAVANJE/PRANJE
Tkanine su odvojive i perive u perilici. Nikada ne koristite izbjeljivač i druga kemijska sredstva za čišćenje. Povremeno (otprilike jednom mjesečno) podmažite kola i metalne dijelove teflonom ili silikonskim sprejem kako biste osigurali nesmetano funkcioniranje kolica.



Aluminijski dijelovi kolica Joolz Aer2 premazani su radi zaštite od vanjskih utjecaja, kao što je korozija. Premazani aluminijski dijelovi osjetljivi su na sredstva za čišćenje s kiselinom ili mast koja može uzrokovati mrlje i uništavanje boje na aluminijskim dijelovima. Stoga vam preporučujemo da aluminijske dijelove kolica čistite toplom vodom i mekanom krpom.

Tijekom razvoja kolica Joolz Aer2 sigurnost je bila među najvažnijim stvarima. Naš proizvod stoga zadovoljava sljedeće sigurnosne standarde:
Europa: EN 1888-2:2018+AI:2022

Ako imate pitanja i/ili primjedbi, posjetite joolz.com ili se obratite prodajnom predstavniku.

ČEŠTINA

⚠ UPOZORNĚNÍ

+ Nikdy nenechávejte dítě bez dozoru.
+ Před použitím si ověřte, že jsou všechny zajišťovací prvky zaklesnuty.
+ Při skládání a rozkládání tohoto výrobku zajistěte, aby dítě nebylo v kočárku ani poblíž a nemohlo dojít k poranění dítěte.
+ Tento výrobek není hračka. Nedovolte dítěti, aby si s tímto výrobkem hrálo.
+ Vždy používejte zádržný systém.
+ Před použitím zkontrolujte, zda jsou připevňovací zařízení lůžka nebo sedačky nebo autosedačky správně zaklesnuta.
+ Tento výrobek není vhodný pro běhání nebo jízdu na bruslích.
+ Sed ačka je určena pro děti od 0 měsíců do 4 let, NEBO do maximální hmotnosti 22 kg. Podle toho, co nastane dříve.
+ Pro novorozence používejte maximálně sklopenou polohu.
+ Sedačka je kompatibilní pouze s kostrou Joolz Aer2 a naopak.
+ Při vkládání a vyndávání dětí je nutné vždy kočárek zabrzdit.
+ Maximální nosnost nákupního košíku je 8 kg.
+ Maximální nosnost zádové kapsy je 1 kg.
+ Jakákoliv zátěž upevněná na rukojeť a/nebo na zadní část zádové opěrky a/nebo na body vozíku mohou mít dopad na jeho stabilitu.
+ Pravidelně kontrolujte známky poškození nebo opotřebení na kostře kočárku, sedačce a příslušenství. Kočárku nepoužívejte, pokud je některá z částí poškozená, roztržená nebo chybí.
+ Sedačka může přepravovat pouze jedno dítě najednou.
+ Na tomto produktu nepoužívejte příslušenství, které není schváleno společností Joolz.
+ Používejte pouze autosedačky, náhradní či doplňkové díly a příslušenství, které dodala či schválila společnost Joolz.
+ Autosedačky používané ve spojení s kostrou nenahrazují korbu nebo postýlku. Pokus vaše dítě potřebuje spát, je třeba ho umístit do vhodné kolébky, postýlky nebo schválené oblasti ke spaní podle potřeb vašeho dítěte.

POKYNY PRO ÚDRŽBU/ČIŠTĚNÍ
Látky jsou snímatelné a lze je prát v pračce. Nikdy nepoužívejte bělidlo neb jiné chemické čisticí prostředky. Pravidelně (přibližně jednou za měsíc) ošetřete kola a kovové díly teflonovým nebo silikonovým sprejem k zajištění hladkého chodu kočárku.



Hliníkové díly vašeho kočárku Joolz Aer2 jsou eloxované, aby byly chráněny před vnějšími vlivy, jako například před korozí. Eloxované hliníkové díly jsou citlivé na kyselé čisticí prostředky nebo mastnotu, které mohou způsobit skvrny a změnu zabarvení hliníkových dílů. Proto doporučujeme čistit hliníkové části kočárku jemným hadříkem a teplou vodou.

Bezpečnost byla důležitým faktorem v průběhu vývoje dětského sportovního kočárku Joolz Aer2. Náš výrobek proto splňuje následující bezpečnostní standard:
Evropa: EN 1888-2:2018+AI:2022

Máte-li nějaké otázky či připomínky, navštivte web joolz.com nebo se obraťte na svého prodejce.

БЪЛГАРСКИ

⚠ ПРЕДУПРЕЖДЕНИЕ

+ Никога не оставяйте детето без надзор.
+ Уверете се, че всички устройства за заключване са активирани преди използване.
+ За да избегнете нараняване, уверете се, че детето е на безопасно разстояние, преди да разгънете или сгънете този продукт.
+ Не оставяйте детето да играе с този продукт.
+ Винаги използвайте системата за задържане.
+ Преди употреба да се провери дали са правилно задействани приспособленията за закрепване на кошчето за бебешката количка, на седалката или на автомобилното детско столче.
+ Този продукт не е подходящ за тичане или пързаляне.
+ Седалката е предназначена за деца от 0 месеца до 4 години ИЛИ до максимално тегло от 22 кг. Което настъпи първо.
+ Използвайте най-легналата позиция на столчето за новородени бебета.
+ Кошчето за носене и седалката Joolz Aer2 са съвместими само с шаси Joolz Aer2 и обратното.
+ Уверете се, че педалът на спирачката е напълно зацепил, когато задействате спирачката.
+ Максималната товароносимост на пазарската кошница е 8 кг.
+ Максималната товароносимост на джоба на облегалката е 1 кг.
+ Всеки товар, прикрепен към лоста и/или на гърба на облегалката и/или отстрани на превозното средство, ще повлияе на стабилността на превозното средство.
+ Проверявайте шасито на количката, кошчето за носене, седалката и аксесоарите редовно за следи от повреда или износване. Не използвайте бъгито, ако някоя от частите е повредена, скъсана или липсва.
+ Седалката може да носи само едно дете наведнъж.
+ Не използвайте аксесоари за този продукт, които не са одобрени от Joolz.
+ Използвайте само седалки, части за подмяна или резервни части, както и аксесоари, които са предоставени или одобрени от Joolz.
+ Седалките за коли, които се използват в съчетание с шаси, не могат да заместят кошара или легло. В случай че детето Ви трябва да спи, то трябва да бъде поставено в удобно детско креватче, легло или подходящо място за спане в зависимост от нуждите на детето Ви.

ИНСТРУКЦИИ ЗА ПОЧИСТВАНЕ/ ПОДДРЪЖКА

Дамаските се свалят и перат в пералня. Никога не използвайте белина или други химически препарати. Периодично (приблизително веднъж месечно) нанасяйте тефлон или силиконов спрей по колелата, за да гарантирате плавния ход на количката.



Алуминиевите части на Вашата количка Joolz Aer2 имат покритие с цел защита срещу определени външни влияния, като например корозиране. Алуминиеви части с покритие са уязвими към киселинни почистващи препарати или смазка, които може да доведат до появата на петна или обезцветяването им. Поради тази причина Ви съветваме да почиствате алуминиевите части на количката с топла вода и мека кърпа.

По време на разработването на Joolz Aer2 обърнахме специално внимание на безопасността. Следователно нашият продукт отговаря на следните стандарти за безопасност:
Europe: EN 1888-2:2018+AI:2022

Ако имате някакви въпроси и/или забележки, посетете joolz.com или се свържете с Вашия търговец.

ROMÂNĂ

⚠ AVERTISMENTE

+ Nu lăsaţi niciodată copilul nesupravegheat.
+ Asiguraţi-vă că toate dispozitivele de blocare sunt închise înainte de a utiliza produsul.
+ Pentru a evita rănirea copilului, asiguraţi-vă că acesta este la distanţă atunci când pliaţi şi depliaţi acest produs.
+ Nu lăsați copilul să se joace cu acest produs.
+ Utilizaţi întotdeauna sistemul de prindere.
+ Înainte de utilizare verificaţi dacă dispozitivele de fixare de la landou, scaunul cărucior ului sau scaunul auto sunt cuplate în mod corespunzător.
+ Acest produs nu este recomandat a fi utilizat în timp ce alergaţi sau vă plimbaţi pe role.
+ Acest scaun este destinat pentru copiii de la 0 luni până la 4 ani, SAU pentru o greutate maximă de 22 kg. Depinde de care dintre acestea trebuie avută în vedere în primul rând.
+ Utilizați poziția cea mai înclinată a scaunului pentru nou-născuți.
+ Landourile și unitățile de scaun Joolz Aer2 sunt compatibile doar cu cadrul Joolz Aer2 și viceversa.
+ Frânele trebuie acționate întotdeauna în momentul așezării și ridicării copiilor.
+ Capacitatea maximă de încărcare a coșului de cumpărături este de 8 kg.
+ Capacitatea maximă de încărcare a buzunarelor pentru spătar este de I kg.
+ Orice sarcină atașată la bara de împingere și/sau pe spatele spătarului și/sau pe părțile laterale ale unității va afecta stabilitatea unității.
+ Verificați în mod regulat cadrul, landoul unitatea de scaun și accesoriile, să nu prezinte semne de deteriorare și rupere. Nu folosiți cărucior ul dacă vreuna dintre părți este deteriorată, ruptă sau lipsește.
+ Unitatea de scaun poate transporta doar un copil odată.
+ Nu utilizați accesorii pe acest produs care nu sunt aprobate de Joolz.
+ Folosiți scaune auto, elemente de înlocuire sau piese de schimb și accesorii furnizate sau aprobate de Joolz.
+ Scaunele auto, utilizate în combinație cu un cadru al unui cărucior, nu înlocuiesc un landou sau un pătuț. În cazul în care copilul trebuie să doarmă, atunci acesta trebuie să fie așezat într-un pat corespunzător, un pătuț de dormit sau o zonă de dormit aprobată, în funcție de cerințele copilului dumneavoastră.

ÎNTREȚINEREA/INSTRUCȚIUNI DE SPĂLARE

Țesăturile sunt detașabile și se pot spăla la mașină. Nu utilizați niciodată înălbitor sau alți detergenți chimici. Tratați periodic (aproximativ o dată pe lună) roțile și piesele metalice cu Teflon sau spray cu silicon pentru a asigura rularea lină a căruciorului.



Piesele de aluminiu ale căruciorului dumneavoastră Joolz Aer2 sunt eloxate pentru a-l proteja de influențele externe, precum coroziunea. Piesele de aluminiu eloxate sunt vulnerabile la agenți de curățare acizi sau lubrigianți, care pot cauza pete sau decolorarea pieselor din aluminiu. Prin urmare, vă sfătuim să curățați piesele din aluminiu ale căruciorului dumneavoastră cu apă caldă și o cârpă moale.

Siguranța a reprezentat un factor important pe parcursul fabricării căruciorului Joolz Aer2. Prin urmare, produsul nostru îndeplinește următorul standard de siguranță: Europe: EN I888-2:2018+AI:2022

Vă rugăm să vizitați joolz.com sau să contactați furnizorul pentru orice întrebări și/sau comentarii.

SRBIJA

⚠ UPOZORENJE

+ Nikada nemojte ostavljati dete bez nadzora.
+ Uverite se da su svi uređaji za zaključavanje aktivirani pre korišćenja.
+ Da biste izbjegli povredu uvjerite se da se dete/deca nalazi/e dalje od ovog proizvoda prilikom njegovog podešavanja, rasklapanja i sklapanja.
+ Nemojte dozvoliti detetu/deci da se igra/ju ovim Proizvodom.
+ Uvek koristite sistem za zadržavanje.
+ Uverite se da su kolevka za nošenje, dodaci jedinice sedišta ili sedišta za automobil pravilno pričvršćeni pre korišćenja
+ Ovaj proizvod nije pogodan za trčanje ili vožnju poput rolšua/ skejtborda.
+ Sedište je namenjeno za decu od 0 meseci do 4 godine, ILI do maksimalne težine od 22 kg. Koji god uslov da se prvi ispuni.
+ Za novorođenčad koristite samo nagnut položaj sjedišta.
+ Joolz Aer2 jedinica kolevke za nošenje i sedišta kompatibilna je samo sa Joolz Aer2 konstrukcijom I obrnuto.
+ Kočnice uvek treba da budu u funkciji kada smeštate i vadite decu.
+ Maksimalna nosivost korpe za kupovinu je 8 kg.
+ Maksimalna nosivost džepa naslona je I kg.
+ Bilo kakav teret pričvršćen za kolica i/ ili iza naslona i/ili sa strana vozila uticaće na stabilnost vozila.
+ Uverite se da na konstrukciji kolica, kolevci za nošenje, jedinici sedišta I dodacima nema znakova oštećenja I habanja. Nemojte koristiti kolica ako je neki od dijelova oštećen, potrgan ili nedostaje.
+ Sjedište može nositi samo jedno dijete u isto vrijeme.
+ Nemojte koristiti dodatke na ovom proizvodu koje nije odobrio Joolz.
+ Koristite samo sedišta za automobil, delove za zamenu ili rezervne delove i dodatke koje je dostavila ili odobrila kompanija Joolz.
+ Sedišta za automobil, korišćena povezana sa konstrukcijom kolica, ne zamenjuju kolevku ili krevet. Ako dete treba da spava, onda ga treba staviti u odgovarajuću kolevku, krevetac ili odobreno područje za spavanje prema potrebama deteta.

UPUTSTVO ZA ODRŽAVANJE/PRANJE
Tkanine su odvojive i perive u mašini.
Nikad nemojte koristiti izbeljivač ili druge hemijske deterdžente.
Periodično (otprilike jednom mesečno) tretirajte točkove i metalne delove Teflon ili silikonskim sprejem da biste obezbedili neometano kretanje kolica.

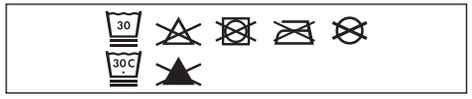

Aluminijumski delovi Joolz Aer2 kolica su premazani da bi se kolica zaštitila od uticaja kao što je rđa. Premazani aluminijumski delovi su osetljivi na kisela sredstva za čišćenje ili mast, što može da izazove mrlje i promenu boje aluminijumskih delova. Stoga preporučujemo da aluminijumske delove kolica čistite toplom vodom i mekom krpom.

Prilikom razvoja Joolz Aer2 kolica bezbednost je bila važna stavka. Stoga naš proizvod ispunjava sljedeće sigurnosne standarde:
Europe: EN I888-2:2018+AI:2022

Posetite joolz.com ili se obratite maloprodaji za sva pitanja i/ili komentare.

MAGYAR

⚠ FIGYELMEZTETES

+ Soha ne hagyja gyermekét felügyelet nélkül.
+ Ellenőrizze, hogy használat előtt minden rögzítő szerkezet be legyen kapcsolva.
+ A sérülések elkerülése végett, tartsa távol gyermekét a babakocsi összecsukásakor és széthajtásakor.
+ Ne engedje gyermekét játszani a termékkel.
+ Mindig használja a biztonsági felszerelést.
+ Használat előtt ellenőrizze, hogy a babakocsi váza vagy az ülőegység vagy az autósülés-csatlakozó megfelelően csatlakoztatva van.
+ Ez a termék nem alkalmas futáshoz vagy görkorcsolyázáshoz.
+ Az ülőrész egységet 0 hónapos kortól 4 éves korig, ill. max. 22 kg. A kettő közül a korábban teljesülő az érvényes.
+ Újszülöttek számára csak a legdöntöttebb üléshelyzetet használja.
+ A Joolz Aer2 hordozó és ülőrész csak Joolz Aer2 vázzal kompatibilis és fordítva.
+ A fékeket mindig használni kell, amikor a gyermeket behelyezi a babakocsiba, vagy kiveszi onnan.
+ A bevásárlókosár maximális terhelhetősége 8 kg.
+ A háttámla zseb maximális terhelhetősége 1 kg.
+ Módosítja a babakocsi stabilitását, ha bármilyen súlyt helyez a tolókarra és/vagy a háttámaszra és/vagy a babakocsi oldalára.
+ Rendszeresen ellenőrizze, hogy a babakocsi váza, a hordozó, az ülőrész vagy valamelyik tartozék nem sérült-e meg vagy nem használódott-e el. Ne használja a buggy-t, ha valamelyik alkatrésze sérült, szakadt vagy hiányzik.
+ Az ülésegység egyszerre csak egy gyermek szállítására alkalmas.
+ Ne használjon ehhez a termékhez olyan tartozékokat, amelyeket a Joolz nem hagyott jóvá.
+ Kizárólag a Joolz vállalattól beszerzett vagy a Joolz által jóváhagyott autósülést, csere- és pótalkatrészt vagy tartozékot használja.
+ A vázzal együtt használt autósülések nem helyettesítik a mózeskosarat vagy az ágyat. Ha gyermeke álmos, helyezze őt megfelelő kiságyba vagy a gyermeke igényeinek megfelelő, alvásra alkalmas helyre.

KARBANTARTÁSRA/MOSÁSRA VONATKOZÓ UTASÍTÁSOK

A szövetek levehetők és mosógépben moshatók. Soha ne használjon öblítőt vagy egyéb vegyszereket. Rendszeresen (nagyjából havonta egyszer) a kerekeket és a fém alkatrészeket kezelje teflon- vagy szilikon spray-vel, így biztosítva a babakocsi egyenletes gördülését.



Az Joolz Aer2 babakocsi alumínium alkatrészein olyan bevonat található, ami megvédi azt a külső hatásoktól, például a rozsdásodástól. A bevont alumínium alkatrészek érzékenyek a savas tisztítószerekre vagy kenőzsírokra. Ezek foltot hagyhatnak vagy az alumínium alkatrészek elszíneződését okozhatják. Ezért azt ajánljuk, hogy a babakocsi alumínium alkatrészeit langyos vízzel és puha törlőkendővel tisztítsa.

A biztonság fontos szempont a Joolz Aer2 babakocsik tervezése során. Termékünk ezért megfelel a következő biztonsági szabványoknak:
Europe: EN 1888-2:2018+AI:2022

Kérjük, látogasson el a joolz.com oldalra, vagy forduljon a viszonteladójához, ha kérdése és/vagy megjegyzése van.

SLOVENSKY

⚠ VAROVANIE

+ Nikdy nenechávajte dieťa bez dozoru.
+ Pred používaním sa uistite, že všetky zaisťovacie zariadenia sú zaistené.
+ Pri rozopínaní a zapínaní sa uistite, že dieťa nie je v kočiariku, aby ste predišli prípadnému úrazu.
+ Tento výrobok nie je hračka. Nenechajte dieťa hrať sa s týmto výrobkom.
+ Používajte vždy upevňovací systém.
+ Pred použitím skontrolujte, či sú správne pripevnené upevňovacie zariadenia kočiarika, sedačky alebo autosedačky.
+ Tento výrobok nie je vhodný na behanie, korčuľovanie.
+ Sedačka je určená pre deti od 0 mesiacov do 4 rokov, ALEBO maximálne do hmotnosti 22 kg, podľa toho, ktorú hodnotu dieťa dosiahne skôr.
+ Za novorojenčke uporabljajte samo najbolj nagnjen položaj sedeža.
+ Sedačka je kompatibilná iba s podvozkom Joolz Aer2 a naopak.
+ Brzdy by mali byť pri vkladaní a vyberaní detí vždy zatiahnuté.
+ Maximálna nosnosť nákupného košíka je 8 kg.
+ Maximálna nosnosť vrecka na operadle je 1 kg.
+ Akákoľvek záťaž pripevnená na rukoväť a/alebo na zadnú stranu chrbtovej opierky a/alebo na boky vozíka bude mať dopad na stabilitu vozíka.
+ Pravidelne kontrolujte prípadné poškodenie alebo opotrebovanie podvozku kočíka, sedačky a príslušenstva. Kočík nepoužívajte, ak je niektorá z častí poškodená, roztrhnutá alebo chýba.
+ Sedačka môže súčasne prepravovať iba jedno dieťa.
+ Na tento produkt nepoužívajte príslušenstvo, ktoré nie je schválené spoločnosťou Joolz.
+ Používajte iba auto sedačky, náhradné či doplnkové diely a príslušenstvo, ktoré dodala alebo schválila spoločnosť Joolz.
+ Auto sedačky používané v kombinácii s podvozkom, nenahrádzajú vaničku alebo posteľ. Pokiaľ vaše dieťa potrebuje spať, je treba ho dať do vhodnej kolísky, postieľky či schválenej spacej oblasti, podľa potrieb vášho dieťaťa.

POKYNY PRE ÚDRŽBU/ČISTENIE
Látky sú odnímateľné a možno ich prať v práčke. Nikdy nepoužívajte bielidlá alebo iné chemické čistiace prostriedky. Pravidelne (približne raz za mesiac) namažte kolesá a kovové diely s teflónovým alebo silikónovým sprejom s cieľom zabezpečiť aby kočík hladko fungoval.

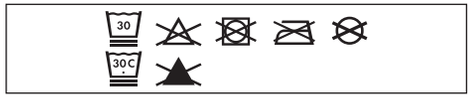

Hliníkové časti vášho kočíka Joolz Aer2 sú eloxované, aby bol chránený pred vonkajšími vplyvmi, ako je korózia. Časti z eloxovaného hliníka sú citlivé na kyslé prostredie alebo mastnotu, ktoré môžu spôsobiť škvrny a zafarbenie hliníkových dielov. Preto vám odporúčame očistiť hliníkové časti vášho kočíka s teplou vodou a mäkkou handričkou.

Bezpečnosť bola pri celom vývoji kočíku a vaničky Joolz Aer2 dôležitým hľadiskom. Náš produkt preto spĺňa nasledujúce bezpečnostné normy:
Európa: EN 1888-2:2018+AI:2022

Navštívte joolz.com alebo sa obráťte na svojho predajcu pre prípadné otázky a / alebo pripomienky.

ΕΛΛΗΝΙΚΑ

⚠ ΠΡΟΕΙΔΟΠΟΙΗΣΗ

+ Μην αφήνετε ποτέ το παιδί σας χωρίς επιτήρηση.
+ Βεβαιωθείτε ότι έχουν ενεργοποιηθεί όλες οι διατάξεις ασφάλισης πριν από τη χρήση.
+ Για την αποφυγή τραυματισμών, απομακρύνετε το παιδί σας κατά το δίπλωμα και το ξεδίπλωμα του προϊόντος αυτού.
+ Μην αφήνετε το παιδί σας να παίζει με το προϊόν αυτό.
+ Χρησιμοποιείτε πάντα το σύστημα πρόσδεσης.
+ Βεβαιωθείτε ότι οι διατάξεις σύνδεσης του καροτσιού ή του καθίσματος ή του καθίσματος αυτοκινήτου έχουν τοποθετηθεί σωστά πριν από τη χρήση.
+ Μη χρησιμοποιείτε το προϊόν αυτό όταν κάνετε τζόκινγκ.
+ Το κάθισμα προορίζεται για παιδιά ηλικίας 0 μηνών έως 4 ετών, Η βάρους έως και 22 kg Ανάλογα με τη συνθήκη που θα εκπληρωθεί πρώτη.
+ Χρησιμοποιείτε μόνο την πιο ξαπλωμένη θέση του καθίσματος για νεογέννητα μωρά.
+ Η διάταξη καθίσματος είναι συμβατή μόνο με το πλαίσιο Joolz Aer2 και αντίστροφα.
+ Τα φρένα πρέπει να είναι πάντοτε ασφαλισμένα κατά την τοποθέτηση και την απομάκρυνση των παιδιών.
+ Η μέγιστη χωρητικότητα φόρτωσης του καλαθιού αγορών είναι 8 κιλά.
+ Η μέγιστη χωρητικότητα φορτίου της τσέπης της πλάτης είναι I κιλά.
+ Οποιοδήποτε φορτίο προσαρτημένο στη ράβδο ώθησης και/ ή στο πίσω μέρος της πλάτης και/ή στις πλευρές του συστήματος μεταφοράς θα επηρεάσουν τη σταθερότητα του συστήματος μεταφοράς.
+ Ελέγχετε το σκελετό του καροτσιού, τη διάταξη καθίσματος και τα αξεσουάρ τακτικά για σημάδια ζημιάς και φθοράς. Μην χρησιμοποιείτε το καρότσι εάν κάποιο από τα εξαρτήματα είναι κατεστραμμένο, σκισμένο ή λείπει.
+ Η μονάδα καθίσματος μπορεί να μεταφέρει μόνο ένα παιδί κάθε φορά.
+ Μην χρησιμοποιείτε αξεσουάρ σε αυτό το προϊόν που δεν είναι εγκεκριμένα από την Joolz.
+ Χρησιμοποιείτε μόνο καθίσματα αυτοκινήτου, αντικαταστάσεις ή ανταλλακτικά και αξεσουάρ που παρέχονται ή εγκρίνονται από την Joolz.
+ Τα καθίσματα αυτοκινήτου που χρησιμοποιούνται μαζί με σκελετό δεν αντικαθιστούν ένα λίκνο ή κρεβάτι. Αν το παιδί σας πρέπει να κοιμηθεί, τότε πρέπει να το βάλετε σε κατάλληλη κούνια, κρεβάτι ή εγκεκριμένη περιοχή ύπνου βάσει των απαιτήσεων του παιδιού σας.

ΟΔΗΓΙΕΣ ΣΥΝΤΗΡΗΣΗΣ/ ΠΛΥΣΙΜΑΤΟΣ

Τα υφάσματα είναι αποσπώμενα και πλένονται στο πλυντήριο. Μην χρησιμοποιείτε ποτέ χλωρίνη ή άλλα χημικά απορρυπαντικά. Ανά τακτά χρονικά διαστήματα (περίπου μία φορά το μήνα) να χρησιμοποιείτε Teflon ή σπρέι σιλικόνης στους τροχούς και τα μεταλλικά μέρη, για να διασφαλίζετε την ομαλή κίνηση του καροτσιού.

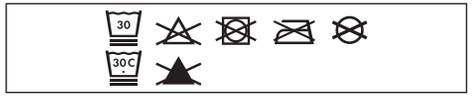

Τα μέρη του καροτσιού Joolz Aer2 από αλουμίνιο είναι ανοδιωμένα για να προστατεύονται από εξωτερικές επιδράσεις όπως η διάβρωση. Τα μέρη από επικαλυμμένο αλουμίνιο είναι ευάλωτα σε όξινα καθαριστικά ή γράσο, τα οποία μπορεί να προκαλέσουν λεκέδες και αποχρωματισμούς στα μέρη από αλουμίνιο. Συνεπώς, συνιστάται να καθαρίζετε τα μέρη του καροτσιού από αλουμίνιο με ζεστό νερό και ένα μαλακό πανί.

Η ασφάλεια ήταν σημαντικός παράγοντας σε ολόκληρο το σχεδιασμό του καροτσιού Joolz Aer2. Συνεπώς, το προϊόν μας πληροί τα ακόλουθα πρότυπα ασφαλείας: Ευρώπη: EN I888-2:20I8+AI:2022

Επισκεφτείτε τις διευθύνσεις joolz.com ή επικοινωνήστε με το μεταπωλητή σας για τυχόν ερωτήσεις ή/και σχόλια.

تعليمات الصيانة/الغسيل

تعليمات الصيانة/الغسيل
قم بتنظيف القماش بالماء الفاتر والصابون. شطف بالماء العذب واتركه حتى يجف. لا تستخدم أبدًا مواد التبييض أو المنظفات الكيميائية الأخرى. قم بشكل دوري (مرة واحدة شهريًا تقريبًا)

بمعالجة العجلات والأجزاء المعدنية باستخدام رذاذ

التيفلون أو السيليكون لضمان استمرار تشغيل العربة بسلاسة

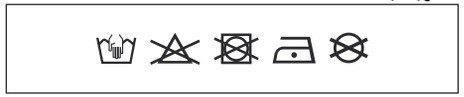

تم طلاء الأجزاء المصنوعة من الألومنيوم في عربة أير+ لحمايتها من التأثيرات الخارجية مثل التآكل. أجزاء الألومنيوم المطلية تكون عرضة للمنظفات الحمضية أو الشحوم، مما قد يسبب البقع وتغير لون أجزاء الألومنيوم. ولذلك ننصحك بتنظيف الأجزاء المصنوعة من الألمنيوم في عربتك بالماء الدافئ وقطعة قماش ناعمة.

نعتبر السلامة أحد مهمة طوال عملية تطوير عربة الأطفال وسرير الأطفال جولز إير+

ولذلك، فإن منتجاتنا تلبي معايير السلامة التالية:

أوروبا : EN 1888-2:2018
الولايات المتحدة: ASTM F833-21
أستراليا : AS 2088:2022
يرجى زيارة
joolz.com، facebook.com/myjoolz
أو الاتصال
يرجى التواصل مع بائع التجزئة الخاص بك لأية أسئلة و/أو تعليقات

جميع عربات الأطفال والعربات من جولز المسجلة على joolz.com
اعتبارًا من 1 سبتمبر 2022 فصاعدًا ستحصل على ضمان إضافي لمدة ثماني سنوات بشرط أن يتم تسجيل عربة الأطفال في غضون ستة Joolz أشهر من الشراء. للحصول على ضمان إضافي، تضمن شركة كشركة مصنعة للمستهلكين أن المنتج خالي من العيوب في المواد والصناعة، وتضمن التشغيل العادي في ظل الظروف العادية وفقًا لأدلة المستخدم والمواصفات الفنية لمدة ثماني سنوات إضافية بعد الضمان القياسي. وفي جميع الأحوال يجب إبراز إيصال المبيعات عند المطالبة بالضمان. يسري ضمان الشركة المصنعة فقط في المنطقة التي تم شراء المنتج فيها

عربي

هام: يرجى قراءة هذه التعليمات بعناية قبل الاستخدام والاحتفاظ بها للرجوع إليها مستقبلا.
يرجى اتباع تعليمات الشركة المصنعة

تحذير ⚠ تعليمات الصيانة/الغسيل

+ وحدة المقعد مخصصة للأطفال من سن 0 أشهر حتى 4 سنوات،أو ما يصل إلى 22 كجم كحد أقصى و إلى ارتفاع 100 سم، أيهما يأتي أولاً
+ بالنسبة ليو اس ايه ، تم اختبار وحدة المقعد لوزن يصل 50 رطلاً و ارتفاع 42.5 بوصة كحد أقصى
+ استخدم الوضع الأكثر ميلاً للمقعد للأطفال حديثي الولادة
+ استخدم الوضع الأكثر ميلاً للمقعد للأطفال حديثي الولادة
+ هذا المنتج غير مناسب للجري أو التزلج
+ لا تترك الطفل دون مراقبة أبدًا
+ لتجنب الإصابة، تأكد من إبعاد طفلك/أطفالك عند ضبط هذا المنتج وفتحه وإغلاقه
+ انتبه إلى انحباس الإصبع عند فتح واغلاق عربة الأطفال/عربة الأطفال. وينبغي بذل العناية الواجبة
+ تجنب التعرض لإصابة خطيرة نتيجة السقوط أو الانزلاق. استخدم نظام تقييد الحركة دائمًا
+ تأكد من تشغيل جميع أجهزة القفل قبل الاستخدام
+ تأكد من أن هيكل عربة الأطفال أو وحدة المقعد أو الأجهزة الملحقة بمقعد السيارة تعمل بشكل صحيح قبل الاستخدام
+ وحدة المقعد متوافقة فقط مع هيكل جولز أير + والعكس صحيح
+ أي حمل متصل بقضيب الدفع و/أو على الجزء الخلفي من مسند الظهر و/أو على جانبي السيارة سوف يؤثر على ثبات السيارة
+ قد تؤدي الأمتعة أو العناصر الملحقة، أو كليهما، الموضوعة على الوحدة إلى عدم استقرار الوحدة. الوزن الزائد قد يسبب حالة خطيرة غير مستقرة
+ يمكن لوحدة المقعد حمل طفل واحد فقط في المرة الواحدة
+ استخدم فقط مقاعد السيارة وقطع الغيار والملحقات التي توفرها جولز أو توافق عليها
+ لا تستخدم أي وسادة أو لحاف أو مرتبة إضافية للتبطين التي لم يتم توفيرها أو الموافقة عليها من قبل جولز
+ مقاعد السيارة المستخدمة مع الهيكل لا تحل محل المهد أو السرير. إذا كان طفلك يحتاج إلى النوم، فيجب وضعه في مهد مناسب أو سرير أو منطقة نوم معتمدة بناءً على متطلبات طفلك
+ قم بفحص هيكل العربة ووحدة المقعد والملحقات بانتظام بحثًا عن علامات التلف والتمزق
+ لا تستخدم العربة إذا كان أي من أجزائها تالفًا أو ممزقًا أو مفقودًا
+ يجب دائمًا تشغيل الفرامل عند وضع الأطفال ونقلهم
+ الحد الأقصى لوزن سلة التسوق هو 5 كجم/11 رطلاً
+ تأكد من عدم صعود الأطفال إلى العربة
+ تأكد من دواسة الفرامل تعمل بشكل كامل عند الضغط على الفرامل
+ الحد الأقصى لوزن جيب مسند الظهر هو 1 كجم/2.2 رطل

Joolz

Warranty policy



Scan me

Index

en	WARRANTY	90	uk	ГАРАНТІЯ	SCAN ME
de	GARANTIE	94	ee	GARANTII	SCAN ME
nl	GARANTIE	98	lv	GARANTIJA	SCAN ME
fr	GARANTIE	102	lt	GARANTIJA	SCAN ME
es	GARANTÍA	106	sl	GARANCIJA	SCAN ME
ar	ضمان	110	hr	JAMSTVO	SCAN ME
pt	GARANTIA	SCAN ME	cs	ZÁRUKA	SCAN ME
it	GARANZIA	SCAN ME	bg	ГАРАНЦИЯ	SCAN ME
sv	GARANTI	SCAN ME	ro	GARANȚIE	SCAN ME
no	GARANTI	SCAN ME	sr	GARANCIJA	SCAN ME
fi	TAKUU	SCAN ME	hu	GARANCIA	SCAN ME
da	GARANTII	SCAN ME	sk	ZÁRUKA	SCAN ME
ru	ГАРАНТИЯ	SCAN ME	gr	ΕΓΓΥΗΣΗ	SCAN ME
pl	GWARANCJA	SCAN ME			

Standard 2-year manufacturer's warranty

JOOLZ STANDARD WARRANTY

The manufacturer, Milk Design BV, with its main establishment in Amsterdam (hereinafter referred to as: 'Joolz'), provides its strollers and accessories (hereinafter jointly and severally referred to as the: 'Product') under a warranty that is subject to the following conditions:

1. The manufacturer's warranty period is 24 months from the date of purchase as indicated on the sales receipt. The remaining warranty period for the original product applies to a replacement part or product, or a repaired product.
2. This manufacturer's warranty applies only in the region in which the product was purchased.
   Joolz only guarantees that the product complies with legal provisions or government regulations that apply in the area where the product is sold.
   Joolz reserves the right to apply a different manufacturer's warranty in those specific areas.
   This manufacturer's warranty applies only to a product purchased for private use.
   This manufacturer's warranty expressly does not apply to any product used for commercial purposes, including but not limited to products for commercial rental.
3. This manufacturer's warranty entitles the consumer to have the product repaired unless Joolz is of the opinion that the product needs to be replaced.
4. Joolz reserves the right to discontinue certain models, colours, fabrics or accessories. In the event of replacement during the warranty period, consumers will receive another equivalent product in a similar colour or fabric. Joolz also reserves the right to replace a complete chassis or to provide reconditioned parts as a replacement.
5. In order to submit a claim under the manufacturer's warranty, you must provide Joolz with the following:
   - a copy of the dated sales receipt;
   - a clear description of the complaint, and
   - the defective product or photographs of the defective part or product.
6. The manufacturer's warranty does not affect your statutory rights, such as the right to hold the retailer liable for defects.

WHAT IS COVERED BY THE MANUFACTURER'S WARRANTY?

The manufacturer's warranty on the product covers the following:

- all manufacturing defects of the chassis, frame, and wheels;
- all manufacturing defects of the adapters;
- zips;
- all parts of the harness of your Joolz stroller;
- seams in the fabric;
- Velcro fasteners;
- colour fastness. Discolouration that can be regarded as normal wear and tear is excluded. Prolonged exposure to sunlight may lead to some discolouration and is considered normal wear and tear.

THE MANUFACTURER'S WARRANTY IS NOT APPLICABLE IN THE FOLLOWING CIRCUMSTANCES:

- If you have modified or repaired the product yourself, or had it repaired, without prior written permission of Joolz or the retailer. In the event of repair by a conscious point of Joolz, the manufacturer's warranty will continue to apply.
- Defects caused by neglect, negligence, or an accident and/or by use or maintenance other than as described in the instructions for use.
- If the serial number is damaged or removed.
- Damage to the product due to normal wear and tear.
- Incorrect assembly or installation of a third-party part or accessory that is not compatible with the product.
- Unintentional or accidental damage, abnormal use, or inadequate maintenance.
- Improper storage/care of the product.
- Damage to the handlebar or fabric as a result of normal daily use of the product.
- Holes or cracks in the tyres.
- Damage caused by incorrect use or failure to observe the instructions for use.
- Damage resulting from repairs carried out by unauthorized persons or from incorrect dismantling of the product.
- Transport damage resulting from transport by aeroplane or other means of transport: check your Joolz product carefully after it has been transported by the airline or another carrier. In the event of damage, consumers should file a claim with the carrier immediately.
- Customer dissatisfaction with the product with regard to fit, weight, functionality, colour or design.

8-year extra warranty

EXTENDED WARRANTY

All Joolz strollers and buggies registered on joolz.com from the Ist September 2022 onwards will receive an extra warranty for eight years provided the stroller is registered within six months of purchase. For an extra warranty, Joolz (as manufacturer) guarantees consumers that the product is free from defects in materials and workmanship, and guarantees normal operation under normal conditions in accordance with user manuals and technical specifications for an extra eight years beyond the standard warranty. In Australia and Asia, this warranty extension is automatically applied, and consumers are not required to register their products. In all cases, the sales receipt must be presented when making a warranty claim.

The manufacturer's warranty applies only in the region in which the product was purchased.

THE WARRANTY MAY INCLUDE:

- Replacement parts that can be easily used by the consumer or retailer.
- Joolz only supplies components that have been thoroughly tested and that can be fitted easily with or without instructions.
- Joolz only replaces products with similar ones. Nevertheless, Joolz reserves the right to discontinue certain models, colours, fabric, or accessories. In the event of replacement during the warranty period, consumers will receive another equivalent product in a similar colour or fabric.
- Replacements do not entitle consumers to an extension of the warranty period.
- The Joolz warranty also covers defects to Joolz products that have been bought second hand, provided that the stroller has been transferred after the purchase and registered on joolz.com.
- The replacement product does not entitle consumers to an extension of the warranty period.

WHAT IS COVERED BY THE EXTENDED WARRANTY?

- The warranty is valid for all Joolz strollers and Joolz Aer sold on or after I September 2022. The free extra warranty covers the following:
- All factory defects involving the chassis, bassinet frames, seat frames, plastic chair parts, and wheels.

WHAT IS NOT COVERED BY THE EXTENDED WARRANTY?

- Normal wear and tear;
- Corrosion or rust formation on the wheels and chassis due to extreme environmental conditions, including high humidity, salt, ice, or snow or due to inadequate maintenance;
- Incorrect assembly or installation of a third-party part or accessory that is not compatible with the original design;
- Unintentional or deliberate damage, misuse, or neglect;
- Improper storage or care of the product;
- Damage to the grips of the handlebar or to the fabric as a result of normal or daily use;
- Whenever the product has not been used in the normal way and in accordance with the manufacturer's instructions;
- If a repair or modification has been performed by an unauthorized person or if the product has been disassembled without Joolz's consent;
- Airport/transport damage: check your Joolz product carefully after it has been transported by an airline or other carrier and submit any claim directly to the respective carrier;
- Consumer dissatisfaction with the product concerning suitability, weight, functionality, colour, or style;
- If the serial number is damaged or removed.

Joolz reserves the right to change the conditions of the extra warranty at any time.

IMPORTANT

The manufacturer's warranty period for this product is 24 months from the purchase date indicated on the receipt. The receipt should be kept in a safe place and a copy made. If you submit a claim under this warranty, please contact the shop where you purchased the product first.

If the retailer cannot repair the defect or if you bought the product directly from Joolz, please contact Joolz by sending an e-mail to info@joolz.com.

For complaints that occur outside the warranty period, please also first contact the shop where you bought the product.

Joolz reserves the right to change the conditions of this manufacturer's warranty. You will find the conditions of the latest manufacturer's warranty on our website: joolz.com/warranty

REPLACEABLE PARTS

We pride ourselves on manufacturing high-quality products that meet the highest quality standards. Please contact your retailer whenever you need to replace a part of your Joolz product. Or purchase available parts directly via joolz.com

Standardmäßige zweijährige Herstellergarantie

STANDARDGARANTIE VON JOOLZ

Der Hersteller, Milk Design BV, mit Hauptsitz in Amsterdam, Niederlande (im Folgenden als „Joolz" bezeichnet), liefert seine Kinderwagen und Accessoires (im Folgenden gemeinsam und einzeln als „Produkt" bezeichnet) im Rahmen einer Garantie aus, für die die folgenden Bedingungen gelten:

1. Die Herstellergarantie hat eine Laufzeit von 24 Monaten ab dem Kaufdatum, das auf der Quittung steht. Die restliche Garantiezeit für das ursprüngliche Produkt gilt für ein Ersatzteil eines Produkts oder für ein repariertes Produkt.
2. Die Herstellergarantie gilt lediglich in der Region, in der das Produkt erworben wurde.
   Joolz gewährleistet ausschließlich, dass das Produkt den gesetzlichen Bestimmungen und/oder behördlichen Vorschriften entspricht, die in dem Gebiet gelten, in dem das Produkt erworben wurde. Joolz behält sich das Recht vor, in diesen spezifischen Gebieten eine andere Herstellergarantie anzuwenden.
   Diese Herstellergarantie gilt ausschließlich für Produkte, die für den Privatgebrauch erworben wurden.
   Diese Herstellergarantie gilt ausdrücklich nicht für gewerblich genutzte Produkte, einschließlich, aber nicht beschränkt auf Produkte zur gewerblichen Vermietung.
3. Die Herstellergarantie umfasst einen Anspruch auf Reparatur, es sei denn, Joolz ist der Ansicht, dass das Produkt ersetzt werden muss.
4. Joolz behält sich das Recht vor, bestimmte Modelle, Farben, Bezüge oder Accessoires aus dem Sortiment zu nehmen. Bei einem Austausch innerhalb der Garantiezeit erhalten Verbraucher in einem solchen Fall ein anderes, gleichwertiges Produkt mit einer vergleichbaren Farbe oder einem vergleichbaren Bezug. Joolz behält sich ferner das Recht vor, das komplette Gestell zu ersetzen oder überholte Ersatzteile zu senden.
5. Damit Sie die Herstellergarantie in Anspruch nehmen können, benötigt Joolz Folgendes:
   - eine Kopie der datierten Quittung
   - eine umfassende Beschreibung der Beschwerde, und
   - das defekte Produkt und/oder Fotos des defekten Teils oder Produkts.
6. Die Herstellergarantie hat keine Auswirkung auf gesetzliche Rechte, zum Beispiel das Recht, den Einzelhändler für die Defekte haftbar zu machen.

WAS FÄLLT UNTER DIE HERSTELLERGARANTIE?

Die Herstellergarantie gilt für das Produkt und deckt Folgendes ab:

- sämtliche Fertigungsfehler des Gestells, des Rahmens und der Räder
- sämtliche Herstellungsfehler der Adapter
- Reißverschlüsse
- sämtliche Teile des Gurtes in Ihrem Joolz Kinderwagen
- die Nähte des Bezugs
- Klettverschlüsse
- Farbechtheit. Verfärbungen, die auf gewöhnlichen Verschleiß zurückzuführen sind, sind von der Garantie ausgeschlossen. Längere Sonnenlichteinwirkung kann Verfärbungen verursachen und fällt unter gewöhnlichen Verschleiß.

DIE HERSTELLERGARANTIE ERLISCHT IN DEN FOLGENDEN FÄLLEN:

- Anpassungen oder Reparaturen am Produkt, die Sie ohne schriftliche Zustimmung von Joolz oder des Einzelhändlers vorgenommen haben oder haben vornehmen lassen. Die Herstellergarantie bleibt bestehen, wenn die Reparatur von einem Joolz Conscious Point vorgenommen wurde.
- Defekte, die auf Unachtsamkeit, Nachlässigkeit, Unfall und/oder Verwendung oder Wartung entgegen der Gebrauchsanleitung zurückzuführen sind.
- Die Seriennummer ist beschädigt oder wurde entfernt.
- Schäden am Produkt, die auf gewöhnlichen Verschleiß zurückzuführen sind.
- Falsche Montage eines Teils oder Accessoires oder Einbau eines Teils oder Accessoires, das von einem Drittanbieter stammt und nicht mit dem Produkt kompatibel ist.
- Unbeabsichtigte oder zufällige Schäden, unsachgemäße Verwendung oder unzureichende Wartung.
- Falsche Lagerung/Pflege des Produkts.
- Schäden am Schiebegriff oder Bezug aufgrund der gewöhnlichen Verwendung des Produkts im Alltag.
- Löcher oder Risse in den Reifen.
- Schäden durch unsachgemäße Verwendung oder Nichtbeachtung der Gebrauchsanleitung.
- Schäden aufgrund von Reparaturen, die von Unbefugten durchgeführt wurden, oder aufgrund einer falschen Demontage des Produkts.
- Transportschäden (beim Transport in einem Flugzeug oder einem anderen Transportmittel): Überprüfen Sie Ihr Joolz Produkt nach dem Transport durch eine Luftfahrtgesellschaft (oder einen anderen Transporteur) sorgfältig. Im Schadensfall müssen Sie Ihre Forderung unmittelbar beim Transporteur geltend machen.
- Unzufriedenheit des Kunden mit dem Produkt aufgrund von Passform, Gewicht, Funktionalität, Farbe oder Design.

8 Jahre Zusatzgarantie

ERWEITERTE GARANTIE

Für alle Joolz Kinderwagen und Buggys, die ab dem I. September 2022 auf Joolz.com registriert werden, gilt eine achtjährige Zusatzgarantie, sofern der Kinderwagen innerhalb von sechs Monaten nach dem Kauf registriert wird. Mit der kostenlosen Zusatzgarantie gewährleistet Joolz (als Hersteller), dass das Produkt frei von Material- und Fertigungsfehlern ist und dass das Produkt unter normalen Bedingungen zusätzlich zur Standardgarantie gemäß den Gebrauchsanleitungen und technischen Spezifikationen für einen Zeitraum von acht Jahren normal funktioniert. Wenn Sie eine Garantieforderung stellen, müssen Sie grundsätzlich eine Quittung vorlegen.

Die Herstellergarantie gilt lediglich in der Region, in der das Produkt erworben wurde.

DIE GARANTIE KANN FOLGENDES UMFASSEN:

- Ersatzteile, die vom Verbraucher oder Einzelhändler problemlos verwendet werden können
- Joolz liefert ausschließlich Ersatzteile, die gründlich getestet wurden und problemlos mit oder ohne Anleitung angebracht werden können.
- Joolz ersetzt Produkte ausschließlich durch vergleichbare Produkte. Dennoch behält Joolz sich das Recht vor, bestimmte Modelle, Farben, Bezüge oder Accessoires aus dem Sortiment zu nehmen. Bei einem Austausch innerhalb der Garantiezeit erhalten Verbraucher in einem solchen Fall ein anderes, gleichwertiges Produkt mit einer vergleichbaren Farbe oder einem vergleichbaren Bezug.
- Ersatzprodukte bieten keinen Anspruch auf Verlängerung der Garantiezeit.
- Die Garantie von Joolz erstreckt sich auch auf Defekte an Joolz-Produkten, die gebraucht erworben wurden, sofern der Kinderwagen nach dem Erwerb übertragen und auf Joolz.com registriert wurde.
- Ein Ersatzprodukt bietet keinen Anspruch auf Verlängerung der Garantiezeit.

WAS FÄLLT UNTER DIE ERWEITERTE GARANTIE?

- Die Garantie gilt für alle Joolz Kinderwagen und Joolz Aer, die am oder nach dem I. September 2022 verkauft werden. Die kostenlose Zusatzgarantie deckt Folgendes ab:
- Sämtliche Fertigungsfehler im Zusammenhang mit Gestell, Wannenrahmen, Sitzrahmen, Sitzteilen aus Kunststoff und Rädern.

WAS FÄLLT NICHT UNTER DIE ERWEITERTE GARANTIE?

- Gewöhnlicher Verschleiß
- Korrosion oder Rost an den Rädern und am Gestell aufgrund extremer Umgebungsbedingungen, z.B. hohe Feuchtigkeit, Salz, Eis oder Schnee, oder unzureichender Wartung
- Falsche Montage eines Teils oder Accessoires oder Einbau eines Teils oder Accessoires, das von einem Drittanbieter stammt und nicht zum ursprünglichen Design passt
- Unbeabsichtigte oder vorsätzliche Beschädigung, Missbrauch oder Unachtsamkeit
- Unsachgemäße Lagerung/Pflege des Produkts
- Schäden an den Griffen der Schiebebügel oder am Bezug durch normale und/oder tägliche Verwendung
- Unsachgemäße Verwendung des Produkts oder Verwendung entgegen den Anweisungen des Herstellers
- Reparatur oder Veränderung des Produkts durch Unbefugte oder Demontage des Produkts ohne Zustimmung von Joolz
- Beschädigung am Flughafen/beim Transport: Überprüfen Sie Ihr Joolz-Produkt sorgfältig nach dem Transport durch eine Fluggesellschaft (oder einen anderen Transporteur) und stellen Sie Ihre Forderung unmittelbar an den jeweiligen Transporteur.
- Unzufriedenheit des Kunden mit Eignung, Gewicht, Funktionalität, Farbe oder Design.
- Die Seriennummer ist beschädigt oder wurde entfernt.

Joolz behält sich das Recht vor, die Bedingungen der erweiterten Garantie nach eigenem Ermessen zu ändern.

WICHTIG

Die Herstellergarantie für dieses Produkt gilt für einen Zeitraum von 24 Monaten ab dem Erwerbsdatum, das auf der Quittung steht. Bewahren Sie die Quittung an einem sicheren Ort auf und erstellen Sie eine Kopie. Wenn Sie eine Forderung im Rahmen dieser Garantie stellen, wenden Sie sich bitte zunächst an das Geschäft, in dem Sie das Produkt erworben haben.

Wenn der Einzelhändler den Defekt nicht beheben kann oder wenn Sie das Produkt direkt bei Joolz erworben haben, senden Sie bitte eine E-Mail an info@joolz.com

Bei Mängeln, die innerhalb der Garantiezeit auftreten, wenden Sie sich bitte zunächst an das Geschäft, in dem Sie das Produkt erworben haben.
Joolz behält sich das Recht vor, die Bestimmungen dieser Herstellergarantie zu ändern. Sie finden die aktuellen Bestimmungen der Herstellergarantie auf unserer Website: joolz.com/warranty

AUSTAUSCHBARE TEILE

Wir sind stolz auf unsere hochwertigen Produkte, die höchsten Qualitätsansprüchen genügen.Bitte wenden Sie sich an Ihren Einzelhändler, wenn ein Teil Ihres Joolz-Produktes ersetzt werden muss. Außerdem finden Sie verfügbare Ersatzteile auf joolz.com

Standaard 2 jaar fabrieksgarantie

JOOLZ STANDAARD GARANTIE

De fabrikant, Milk Design BV, met hoofdkantoor in Amsterdam (verder in dit document aangeduid als "Joolz"), levert haar kinderwagens en accessoires (verder in dit document gezamenlijk en afzonderlijk aangeduid als "product") onder garantie, onderworpen aan de volgende voorwaarden:

1. De fabrieksgarantieperiode is 24 maanden, gerekend vanaf de datum van aanschaf zoals aangegeven op het aankoopbewijs. De resterende garantieperiode voor het oorspronkelijke product geldt voor een vervangend onderdeel of product, of een gerepareerd product.
2. Deze fabrieksgarantie geldt alleen in de regio waarin het product is gekocht.
   Joolz garandeert alleen dat het product voldoet aan de wettelijke bepalingen en/of overheidsvoorschriften die gelden in het gebied waarin het product is verkocht.
   Joolz behoudt zich het recht voor op toepassing van een afwijkende fabrieksgarantie voor die specifieke gebieden.
   Deze fabrieksgarantie geldt enkel voor een product dat wordt aangeschaft voor particulier gebruik.
   Deze fabrieksgarantie geldt uitdrukkelijk niet voor een product dat wordt gebruikt voor commerciële doeleinden, inclusief maar niet beperkt tot producten voor commerciële verhuur.
3. De fabrieksgarantie geeft recht op reparatie tenzij Joolz van mening is dat vervanging van het product noodzakelijk is.
4. Joolz behoudt zich het recht voor bepaalde modellen, kleuren, bekledingen of accessoires niet langer te voeren. Bij vervanging tijdens de garantieperiode zullen consumenten in dat geval een ander gelijkwaardig product ontvangen met een vergelijkbare kleur of bekleding. Joolz behoudt zich tevens het recht voor om een compleet onderstel te vervangen of om gereviseerde onderdelen te sturen als vervanging.
5. Om aanspraak te kunnen maken op de fabrieksgarantie, moet je aan Joolz het volgende verstrekken:
   - een kopie van het gedateerde aankoopbewijs,
   - een duidelijke beschrijving van de klacht en
   - het defecte product en/of foto's van het defecte onderdeel of product.
6. De fabrieksgarantie heeft geen invloed op je wettelijke rechten, bijvoorbeeld het recht om de retailer aansprakelijk te stellen voor defecten.

WAT VALT ER ONDER DE FABRIEKSGARANTIE?

De fabrieksgarantie is van toepassing op het product en dekt het volgende:

- alle fabricagefouten van het onderstel, het frame en de wielen;
- alle fabricagefouten van de adapters;
- ritsen;
- alle onderdelen van de gordel van je Joolz kinderwagen;
- naden in de bekleding;
- klittenbandsluitingen;
- kleurvastheid. Verkleuring die aan te merken is als normale slijtage is uitgesloten. Langdurige blootstelling aan zonlicht kan tot enige verkleuring leiden en valt onder normale slijtage.

DE FABRIEKSGARANTIE KOMT IN DE VOLGENDE OMSTANDIGHEDEN TE VERVALLEN:

- Wanneer je het product zelf hebt aangepast of gerepareerd, of dit hebt laten doen, zonder schriftelijke toestemming vooraf van Joolz of de retailer. Bij reparatie door een Joolz conscious point wordt de fabrieksgarantie behouden.
- Defecten die zijn veroorzaakt door verwaarlozing, nalatigheid of een ongeval en/of door gebruik of onderhoud anders dan beschreven in de gebruiksaanwijzing.
- Als het serienummer is beschadigd of verwijderd.
- Schade aan het product als gevolg van normale slijtage.
- Onjuiste montage of de installatie van een onderdeel of accessoire van derden dat niet compatibel is met het product.
- Onbedoelde of onopzettelijke schade, abnormaal gebruik of onvoldoende onderhoud.
- Onjuiste opslag/verzorging van het product.
- Schade aan de duwbeugel of bekleding als gevolg van normaal dagelijks gebruik van het product.
- Gaten of scheuren in de banden.
- Schade door onjuist gebruik of door het niet naleven van de gebruiksaanwijzing.
- Schade als gevolg van reparaties die zijn uitgevoerd door onbevoegde personen of als gevolg van een onjuiste demontage van het product.
- Transportschade (bij vervoer in een vliegtuig of andere vervoersmiddelen): controleer je Joolz product zorgvuldig nadat dit door de luchtvaartmaatschappij (of een andere vervoerder) is getransporteerd. Dien bij schade onmiddellijk een claim in bij de vervoerder.
- Ontevredenheid van de klant over het product met betrekking tot pasvorm, gewicht, functionaliteit, kleur of ontwerp.

8 jaar aanvullende garantie

UITGEBREIDE GARANTIE

Alle Joolz kinderwagens en buggy's die vanaf I september 2022 op Joolz.com zijn geregistreerd, krijgen acht jaar extra garantie mits de kinderwagen binnen zes maanden na aankoop is geregistreerd. Voor gratis extra garantie garandeert Joolz (als fabrikant) consumenten dat het product vrij is van materiaal- en fabricagefouten en garandeert Joolz een normale werking onder normale omstandigheden, overeenkomstig gebruikershandleidingen en technische specificaties, gedurende acht jaar extra na de standaard garantie. In alle gevallen moet bij het indienen van een garantieclaim een aankoopbewijs worden overlegd.

De fabrieksgarantie geldt alleen in de regio waarin het product is gekocht.

DE GARANTIE KAN BESTAAN UIT:

- Vervangende onderdelen die eenvoudig kunnen worden gebruikt door de consument of retailer
- Joolz levert uitsluitend onderdelen die grondig zijn getest en die eenvoudig kunnen worden gemonteerd met of zonder instructies.
- Joolz vervangt producten alleen voor soortgelijke producten. Desondanks houdt Joolz zich het recht voor om bepaalde modellen, kleuren, bekledingen of accessoires niet langer te voeren. Bij vervanging tijdens de garantieperiode zullen consumenten in dat geval een ander gelijkwaardig product ontvangen met een vergelijkbare kleur of bekleding.
- Vervangingen geven geen recht op verlenging van de garantieperiode.
- Onder de Joolz garantie vallen ook defecten aan Joolz producten die tweedehands zijn gekocht mits de kinderwagen na aankoop is overgedragen en geregistreerd is op joolz.com.
- Het vervangende product geeft geen recht op verlenging van de garantieperiode.

WAT VALT ONDER DE UITGEBREIDE GARANTIE?

- De garantie geldt voor alle Joolz kinderwagens en Joolz Aer die zijn verkocht op of na I september 2022. De gratis extra garantie dekt het volgende:
- Alle fabrieksfouten betreffende het onderstel, wiegframes, stoelframes, kunststof stoelonderdelen en wielen

WAT VALT NIET ONDER DE UITGEBREIDE GARANTIE?

- Normale slijtage
- Corrosie- of roestvorming op de wielen en het onderstel door extreme omgevingsfactoren, waaronder hoge vochtigheid, zout, ijs of sneeuw of door onvoldoende onderhoud
- Onjuiste montage of de installatie van een onderdeel of accessoire van derden dat niet compatibel is met het oorspronkelijke design
- Onopzettelijke of opzettelijke beschadiging, misbruik of verwaarlozing
- Onjuiste opslag van/zorg voor het product
- Schade aan de handgrepen van de duwbeugel of bekleding als gevolg van normaal en/of dagelijks gebruik
- Wanneer het product niet op normale wijze en overeenkomstig de instructies van de fabrikant is gebruikt
- Als een reparatie of modificatie is uitgevoerd door een onbevoegde of als het product is gedemonteerd zonder toestemming van Joolz
- Luchthaven-/transportschade: controleer je Joolz-product zorgvuldig nadat het is verwerkt door een luchtvaartmaatschappij (of andere transporteur) en dien de claim rechtstreeks in bij de betreffende transporteur.
- Ontevredenheid over het product bij consumenten betreffende geschiktheid, gewicht, functionaliteit, kleur of stijl
- Als het serienummer is beschadigd of verwijderd.

Joolz houdt zich het recht voor de voorwaarden van de uitgbreide op enig moment te wijzigen.

BELANGRIJK

De fabrieksgarantieperiode voor dit product is 24 maanden vanaf de aankoopdatum die op de bon is vermeld. Bewaar de bon op een veilige plek en maak hier een kopie van.

Als je een claim indient onder deze garantie, neem dan eerst contact op met de winkel waar je het product hebt gekocht.

Wanneer de retailer het defect niet kan repareren of wanneer je het product direct bij Joolz hebt gekocht, neem dan contact op met Joolz door een e-mail te sturen naar info@joolz.com

Voor klachten die zich voordoen buiten de garantieperiode neem je ook eerst contact op met de winkel waar je het product hebt gekocht.

Joolz behoudt zich het recht voor om de bepalingen van deze fabrieksgarantie te wijzigen. U vindt de bepalingen van de meest actuele fabrieksgarantie op onze website: joolz.com/warranty

VERVANGBARE ONDERDELEN

Wij zijn er trots op dat wij hoogwaardige producten maken die voldoen aan de hoogste kwaliteitsnormen. Neem contact op met je retailer wanneer je een onderdeel van je Joolz product moet vervangen. Of koop beschikbare onderdelen direct via joolz.com

Garantie standard de 2 ans du fabricant

GARANTIE STANDARD JOOLZ

Le fabricant, Milk Design BV, dont le siège social est situé à Amsterdam (ci-après dénommé « Joolz » dans le présent document), livre ses poussettes et accessoires (ci-après dénommés conjointement et séparément « produit » dans le présent document) sous garantie, aux conditions suivantes:

1. La période de garantie du fabricant est de 24 mois à compter de la date d'achat, comme indiqué sur la preuve d'achat. La période de garantie restante pour le produit original concerne une pièce ou un produit de remplacement, ou un produit réparé.
2. Cette garantie du fabricant s'applique uniquement dans la région où le produit a été acheté.
   Joolz garantit uniquement que le produit est conforme aux dispositions légales et/ou aux réglementations gouvernementales applicables dans la région dans laquelle le produit a été vendu.
   Joolz se réserve le droit d'appliquer une garantie du fabricant différente pour ces régions spécifiques.
   Cette garantie du fabricant s'applique uniquement à un produit acheté pour un usage privé.
   Cette garantie du fabricant ne s'applique expressément pas à un produit utilisé à des fins commerciales, y compris, mais sans s'y limiter, les produits destinés à la location commerciale.
3. La garantie du fabricant donne droit à une réparation, sauf si Joolz estime que le remplacement du produit est nécessaire.
4. Joolz se réserve le droit de ne plus proposer certains modèles, couleurs, habillages ou accessoires. En cas de remplacement pendant la période de garantie, le consommateur recevra dans ce cas un autre produit équivalent de couleur ou d'habillage similaire. Joolz se réserve en outre le droit de remplacer un châssis entier ou d'envoyer des pièces reconditionnées en remplacement.
5. Afin de faire valoir la garantie du fabricant, vous devez fournir à Joolz les éléments suivants:
   - une copie de la preuve d'achat datée,
   - une description claire de la plainte et
   - le produit défectueux et/ou des photos de la pièce ou du produit défectueux.
6. La garantie du fabricant n'affecte pas vos droits légaux, par exemple le droit de tenir le détaillant responsable des défauts.

QU'EST-CE QUI EST COUVERT PAR LA GARANTIE DU FABRICANT?

La garantie du fabricant s'applique au produit et couvre ce qui suit :

- tous les défauts de fabrication sur le châssis, le cadre et les roues;
- tous les défauts de fabrication des adaptateurs;
- les zips;
- toutes les pièces du harnais de votre poussette Joolz;
- les coutures de l'habillage;
- les fermetures velcro;
- la solidité des couleurs. Les décolorations qui peuvent être considérées comme une usure normale sont exclues. Une exposition prolongée à la lumière du soleil peut entraîner une certaine décoloration et est considérée comme une usure normale.

LA GARANTIE DU FABRICANT EST ANNULÉE DANS LES CIRCONSTANCES SUIVANTES :

- Si vous avez modifié ou réparé vous-même le produit, ou si vous l'avez fait modifier ou réparer, sans le consentement écrit préalable de Joolz ou du détaillant. En cas de réparation par un conscious point Joolz, la garantie du fabricant sera maintenue.
- Les défauts causés par une négligence, un manque d'attention ou un accident et/ou par une utilisation ou un entretien autres que ceux décrits dans le mode d'emploi.
- Si le numéro de série est endommagé ou retiré.
- Les dommages au produit résultant de l'usure normale.
- Le montage incorrect ou l'installation d'une pièce ou d'un accessoire de tiers incompatible avec le produit.
- Les dommages accidentels ou involontaires, une utilisation anormale ou un entretien insuffisant.
- Un entreposage/entretien inadéquat du produit.
- Les dommages au guidon ou à l'habillage résultant d'une utilisation quotidienne normale du produit.
- Les trous ou fissures dans les pneus.
- Les dommages dus à une utilisation incorrecte ou au non-respect du mode d'emploi.
- Les dommages résultant de réparations effectuées par des personnes non autorisées ou d'un démontage incorrect du produit.
- Les dommages liés au transport (en cas de transport par avion ou autre moyen de transport) : inspectez soigneusement votre produit Joolz après son transport par la compagnie aérienne (ou un autre transporteur). En cas de dommage, déposez immédiatement une réclamation auprès du transporteur.
- L'insatisfaction du client concernant le produit en termes d'ajustement, de poids, de fonctionnalité, de couleur ou de conception.

8 ans de garantie supplémentaire

GARANTIE PROLONGÉE

Toutes les poussettes et buggys Joolz enregistrés sur Joolz.com à partir du Ier septembre 2022 bénéficieront d'une garantie supplémentaire de 8 ans, à condition que la poussette soit enregistrée dans les six mois suivant son achat. Pour la garantie supplémentaire gratuite, Joolz (en tant que fabricant) garantit au consommateur que le produit est exempt de défauts de matériaux et de fabrication et garantit un fonctionnement normal dans des conditions normales, conformément aux manuels d'utilisation et aux spécifications techniques, pour une période supplémentaire de huit ans au-delà de la garantie standard. Dans tous les cas, la preuve d'achat doit être présentée lorsqu'il est fait appel à la garantie.

La garantie du fabricant s'applique uniquement dans la région où le produit a été acheté.

LA GARANTIE PEUT INCLURE:

- Les pièces de rechange pouvant être facilement utilisées par le consommateur ou le détaillant
- Joolz fournit uniquement des pièces qui ont été testées de manière approfondie et qui peuvent être montées facilement avec ou sans instructions.
- Joolz remplace uniquement les produits par des produits similaires. Néanmoins, Joolz se réserve le droit de ne plus proposer certains modèles, couleurs, habillages ou accessoires. En cas de remplacement pendant la période de garantie, le consommateur recevra dans ce cas un autre produit équivalent de couleur ou d'habillage similaire
- Les remplacements ne donnent pas droit au consommateur à une prolongation de la période de garantie.
- La garantie Joolz couvre également les défauts des produits Joolz achetés d'occasion, à condition que la poussette ait été transférée après l'achat et enregistrée sur joolz.com.
- Le produit de remplacement ne donne pas droit à une prolongation de la période de garantie.

QU'EST-CE QUI EST COUVERT PAR LA GARANTIE PROLONGÉE?

- La garantie s'applique à toutes les poussettes Joolz et Joolz Aer vendues le Ier septembre 2022 ou après cette date. La garantie supplémentaire gratuite couvre les éléments suivants:
- Tous les défauts de fabrication concernant le châssis, les cadres de nacelle, les cadres de siège, les pièces de siège en plastique et les roues.

QU'EST-CE QUI N'EST PAS COUVERT PAR LA GARANTIE PROLONGÉE?

- L'usure normale
- La corrosion ou la rouille des roues et du châssis causée par des conditions environnementales extrêmes, notamment une humidité élevée, du sel, de la glace ou de la neige, ou par un entretien inadéquat
- Le montage incorrect ou l'installation d'une pièce ou d'un accessoire de tiers incompatible avec le design original
- Les dommages accidentels ou délibérés, une utilisation anormale ou la négligence.
- L'entreposage/entretien inadéquat du produit
- Les dommages aux poignées du guidon ou à l'habillage résultant d'une utilisation normale et/ou quotidienne
- Lorsque le produit n'a pas été utilisé de manière normale et conformément aux instructions du fabricant
- Si une réparation ou une modification a été effectuée par une personne non autorisée ou si le produit a été démonté sans le consentement de Joolz
- Les dommages causés dans un aéroport/liés au transport : vérifiez soigneusement votre produit Joolz après qu'il ait été manipulé par une compagnie aérienne (ou un autre transporteur) et soumettez la réclamation directement au transporteur concerné.
- Une insatisfaction du consommateur concernant l'adéquation, le poids, la fonctionnalité, la couleur ou le style du produit
- Si le numéro de série est endommagé ou retiré.

Joolz se réserve le droit de modifier à tout moment les conditions de la garantie prolongée.

IMPORTANT

La période de garantie du fabricant pour ce produit est de 24 mois à compter de la date d'achat indiquée sur le reçu. Veuillez conserver le reçu dans un endroit sûr et en faire une copie. Si vous faites une réclamation au titre de cette garantie, veuillez d'abord contacter le détaillant où vous avez acheté le produit.

Si le détaillant n'est pas en mesure de réparer le défaut, ou si vous avez acheté le produit directement chez Joolz, veuillez contacter Joolz en envoyant un courriel à info@joolz.com

Pour les plaintes qui surviennent en dehors de la période de garantie, veuillez également contacter d'abord le magasin où vous avez acheté le produit.

Joolz se réserve le droit de modifier les conditions de cette garantie du fabricant. Vous trouverez les conditions de la dernière version de la garantie du fabricant sur notre site Interne : joolz.com/warranty

PIÈCES REMPLAÇABLES

Nous sommes fiers de fabriquer des produits de haute qualité qui répondent aux normes de qualité les plus élevées. Veuillez contacter votre détaillant au cas où vous auriez besoin de remplacer une pièce de votre produit Joolz. Ou achetez les pièces détachées disponibles directement sur joolz.com

Garantía estándar de 2 años del fabricante

GARANTÍA ESTÁNDAR DE JOOLZ

El fabricante, Milk Design BV, con sede en Ámsterdam (en lo sucesivo, «Joolz»), ofrece sus cochecitos y accesorios (en lo sucesivo denominados conjunta y separadamente «producto») con garantía, con arreglo a las siguientes condiciones:

1. El periodo de garantía del fabricante es de 24 meses a partir de la fecha de compra indicada en el comprobante de compra. El período de garantía restante para el producto original es para una pieza o producto de reemplazo, o un producto reparado.
2. Esta garantía del fabricante solo es válida en la región donde se compró el producto.
   Joolz solo garantiza que el producto cumple las disposiciones legales y/o normativas gubernamentales vigentes en la zona donde se vendió el producto.
   Joolz se reserva el derecho de aplicar una garantía del fabricante diferente para esas regiones específicas.
   Esta garantía del fabricante solo es aplicable para un producto adquirido para uso particular.
   Esta garantía del fabricante no se aplica expresamente a un producto utilizado con fines comerciales, incluidos, entre otros, los productos para alquiler comercial.
3. La garantía del fabricante da derecho a la reparación, a menos que Joolz considere necesario sustituir el producto.
4. Joolz se reserva el derecho de suspender determinados modelos, colores, telas o accesorios. En caso de sustitución durante el periodo de garantía, los consumidores recibirán otro producto equivalente con un color o tela similar. Además, Joolz se reserva el derecho de sustituir el chasis completo o de enviar piezas reacondicionadas como sustitución.
5. Para poder reclamar la garantía del fabricante, deberás proporcionar a Joolz lo siguiente:
   - Una copia del comprobante de compra con fecha;
   - Una descripción clara de la reclamación; y
   - El producto defectuoso y/o fotos de la pieza o producto defectuoso.
6. La garantía del fabricante no afecta a tus derechos legales, por ejemplo, el derecho de responsabilizar al vendedor de los defectos.

¿QUÉ CUBRE LA GARANTÍA DEL FABRICANTE?

La garantía del fabricante se aplica al producto y cubre lo siguiente:

- Todos los defectos de fabricación del chasis, el bastidor y las ruedas;
- Todos los defectos de fabricación de los adaptadores;
- Cremalleras;
- Todos los componentes del arnés de tu cochecito Joolz;
- Costuras en la tela;
- Cierres de velcro;
- Solidez del color. Quedan excluidas las decoloraciones que se pueden considerar como desgaste normal. La exposición prolongada a la luz solar puede provocar cierta decoloración y se considera como desgaste normal.

LA GARANTÍA DEL FABRICANTE QUEDARÁ INVALIDADA EN LOS SIGUIENTES CASOS:

- En el caso de que hayas modificado o reparado el producto por tu cuenta, o de que hayas encargado su reparación, sin el permiso previo por escrito de Joolz o del minorista. En caso de reparación en un conscious point de Joolz, se mantendrá la garantía del fabricante.
- Defectos causados por descuido, negligencia o accidente y/o por un uso o mantenimiento distinto al descrito en las instrucciones de uso.
- Si el número de serie está dañado o se ha retirado.
- Daños en el producto debidos al desgaste normal.
- Montaje incorrecto o instalación de una pieza o accesorio de terceros que no sea compatible con el producto.
- Daños no intencionados o involuntarios, uso anormal o mantenimiento insuficiente.
- Almacenamiento/cuidado inadecuado del producto.
- Daños en el mango o la cubierta como resultado del uso diario normal del producto.
- Agujeros o grietas en los neumáticos.
- Daños debidos a un uso inadecuado o a la inobservancia de las instrucciones de uso.
- Los daños debidos a reparaciones efectuadas por personas no autorizadas o a un desmontaje incorrecto del producto.
- Daños de transporte (en caso de transporte por avión u otro medio de transporte): inspecciona cuidadosamente tu producto Joolz después de que haya sido transportado por la compañía aérea (u otro medio de transporte). En caso de daños, presenta inmediatamente una reclamación al transportista.
- Insatisfacción del cliente con el producto en cuanto a ajuste, peso, funcionalidad, color o diseño.

8 años de garantía adicional

GARANTÍA AMPLIADA

Todos los cochecitos y sillas de paseo Joolz registrados en Joolz.com a partir del I de septiembre de 2022 recibirán una garantía ampliada de 8 años si se registran en los seis meses siguientes a la compra. Para la garantía adicional gratuita, Joolz (como fabricante) garantiza a los consumidores que el producto está libre de defectos en los materiales y la mano de obra, y garantiza el funcionamiento normal en condiciones normales, de acuerdo con los manuales de usuario y las especificaciones técnicas, durante ocho años adicionales una vez expirada la garantía estándar. En todos los casos, al hacer una reclamación de garantía, se debe presentar un comprobante de compra.

La garantía del fabricante solo es válida en la región donde se compró el producto.

LA GARANTÍA PUEDE INCLUIR:

- Piezas de repuesto que pueden ser fácilmente utilizadas por el consumidor o el minorista;
- Joolz solo entregará piezas de repuesto que hayan sido probadas a fondo y que se puedan montar fácilmente con o sin instrucciones;
- Joolz solo sustituirá los productos por otros similares. No obstante, Joolz se reserva el derecho de suspender determinados modelos, colores, fundas o accesorios. En caso de sustitución durante el periodo de garantía, los consumidores recibirán otro producto equivalente con un color o tela similar.
- Las sustituciones no dan derecho a una ampliación del periodo de garantía.
- La garantía de Joolz también cubre los defectos de los productos Joolz comprados de segunda mano, siempre que el cochecito se haya transferido después de la compra y se haya registrado en joolz.com.
- El producto de sustitución no da derecho a una ampliación del periodo de garantía.

¿QUÉ CUBRE LA GARANTÍA AMPLIADA?

- La garantía es válida para todos los cochecitos Joolz y Joolz Aer que se hayan vendido a partir del I de septiembre de 2022. La garantía ampliada gratuita cubre lo siguiente:
- Todos los defectos de fábrica relativos al chasis, bastidores del capazo, bastidores de la silla, las piezas de plástico de las sillas y las ruedas

¿QUÉ NO CUBRE LA GARANTÍA AMPLIADA?

- El desgaste normal;
- La corrosión u oxidación en las ruedas y el chasis debido a condiciones ambientales extremas, incluyendo un alto grado de humedad, sal, hielo o nieve, o debido a un mantenimiento inadecuado;
- Montaje incorrecto o instalación de una pieza o accesorio de terceros que no sea compatible con el diseño original;
- Daños involuntarios o deliberados, abuso o negligencia;
- El almacenamiento/cuidado inadecuado del producto;
- Daños en las asas del manillar o en la tela como consecuencia del uso normal y/o diario;
- Cuando el producto no se ha utilizado de una manera normal o no se ha utilizado de acuerdo con las instrucciones del fabricante;
- Si una persona no autorizada ha realizado una reparación o modificación o si el producto se ha desmontado sin permiso de Joolz;
- Daños en el aeropuerto/transporte: comprueba cuidadosamente tu producto Joolz después de que haya sido procesado por una aerolínea (u otro transportista) y presenta la reclamación directamente al transportista correspondiente;
- Insatisfacción del consumidor con el producto en cuanto a su idoneidad, peso, funcionalidad, color o estilo;
- Si el número de serie está dañado o se ha retirado.

Joolz se reserva el derecho de modificar los términos y condiciones en cualquier momento.

IMPORTANTE

El período de garantía del fabricante para este producto es de 24 meses a partir de la fecha de compra indicada en el recibo. Guarda el recibo en un lugar seguro y haz una copia del mismo. Cuando hagas una reclamación en virtud de esta garantía, ponte primero en contacto con el distribuidor al que le compraste el producto.

En el caso de que el minorista no pueda reparar el defecto o si has comprado el producto directamente a Joolz, ponte en contacto con Joolz enviando un correo electrónico a info@joolz.com

Para las reclamaciones que se produzcan fuera del periodo de garantía, dirígete también primero a la tienda donde compraste el producto.

Joolz se reserva el derecho de modificar las condiciones de esta garantía del fabricante. Puedes encontrar las condiciones de la garantía del fabricante más actualizadas en nuestro sitio web: joolz.com/warranty

COMPONENTES REEMPLAZABLES

Nos enorgullece fabricar productos de primera clase que cumplen los más altos estándares de calidad. Ponte en contacto con tu distribuidor en el caso de que necesites sustituir una pieza de tu producto Joolz. O compra directamente las piezas de recambio disponibles a través de joolz.com

ضمان الشركة
المصنعة القياسي لمدة عامين

ضمان جولز القياسي

توفر الشركة المصنعة، ميلك ديزاين بي.في، ومنشأتها الرئيسية في أمستردام (المشار إليها فيما يلي باسم: "جولز")، عربات الأطفال وملحقاتها (المشار إليها فيما يلي بشكل مشترك وفرديا باسم "المنتج") بموجب ضمان يخضع للشروط التالية :

1. فترة ضمان الشركة المصنعة هي 24 شهرًا من تاريخ الشراء كما هو موضح في إيصال البيع. تنطبق فترة الضمان المتبقية للمنتج الأصلي على قطعة الغيار أو المنتج أو المنتج الذي تم إصلاحه.
2. ينطبق ضمان الشركة المصنعة هذا فقط على المنطقة التي تم شراء المنتج فيها. تضمن جولز فقط أن المنتج يتوافق مع الأحكام القانونية أو اللوائح الحكومية المطبقة في المنطقة التي يتم بيع المنتج فيها. وتحتفظ جولز بالحق في تطبيق ضمان مختلف من الشركة المصنعة في تلك المناطق المحددة. ينطبق ضمان الشركة المصنعة هذا فقط على المنتج الذي تم شراؤه للاستخدام الخاص. لا ينطبق ضمان الشركة المصنعة صراحةً على أي منتج يستخدم لأغراض تجارية، بما في ذلك، على سبيل المثال لا الحصر، المنتجات المخصصة للتأجير التجاري.
3. يمنح ضمان الشركة المصنعة هذا للمستهلك الحق في إصلاح المنتج ما لم ترى جولز أن المنتج بحاجة إلى الاستبدال.
4. تحتفظ جولز بالحق في إيقاف بعض الموديلات أو الألوان أو الأقمشة أو الملحقات. وفي حالة الاستبدال خلال فترة الضمان، سيحصل المستهلكون على منتج آخر مكافئ بنفس اللون أو القماش. تحتفظ جولز أيضًا بالحق في استبدال الهيكل بالكامل أو توفير أجزاء مجددة كبديل .
5. من أجل تقديم مطالبة بموجب ضمان الشركة المصنعة، يجب عليك تزويد جولز بما يلي:
   - نسخة من إيصال البيع المؤرخ؛
   - وصف واضح للشكوى، و
   - المنتج المعيب أو صور الجزء أو المنتج المعيب .
6. لا يؤثر ضمان الشركة المصنعة على حقوقك القانونية، مثل الحق في تحميل بائع التجزئة المسؤولية عن العيوب .

ما الذي يغطيه ضمان الشركة المصنعة؟

يغطي ضمان الشركة المصنعة للمنتج ما يلي :

- جميع عيوب تصنيع الهيكل والإطار والعجلات؛
- جميع عيوب تصنيع المحولات
- السحابات
- جميع أجزاء حزام عربة جولز الخاصة بك؛
- طبقات في النسيج؛ -
- مثبتات فيلكرو
- ثبات اللون. يتم استبعاد تغير اللون الذي يمكن اعتباره تلفاً طبيعيًا. قد يؤدي التعرض لفترة طويلة لأشعة الشمس إلى تغير اللون ويعتبر تلفاً طبيعيًا .

لا يسري ضمان الشركة المصنعة في الظروف التالية

- إذا قمت بتعديل المنتج أو إصلاحه بنفسك, أو قمت بإصلاحه, دون الحصول على إذن كتابي مسبق من جولز أو بائع التجزئة. في حالة الإصلاح من قبل مكان معلوم لدى جولز , سيستمر تطبيق ضمان الشركة المصنعة

- العيوب الناتجة عن الإهمال أو سوء الاهتمام أو وقوع حادث و/أو بسبب الاستخدام أو الصيانة بخلاف ما هو موضح في تعليمات الاستخدام
- في حالة تلف الرقم التسلسلي أو إزالته
- الأضرار التي لحقت بالمنتج بسبب البلى العادي
- تجميع أو تركيب غير صحيح لجزء أو ملحق تابع لجهة خارجية غير متوافق مع المنتج
- تلف غير مقصود أو عرضي، أو استخدام غير طبيعي أو صيانة غير كافية
- تخزين/رعاية غير مناسبة للمنتج
- .تلف المقود أو القماش نتيجة الاستخدام اليومي العادي للمنتج
- ثقوب أو تشققات في الإطارات
- الأضرار الناجمة عن الاستخدام الخاطئ أو عدم مراعاة تعليمات الاستخدام
- الأضرار الناتجة عن الإصلاحات التي يقوم بها أشخاص غير مصرح لهم أو من التفكيك غير الصحيح للمنتج
- أضرار النقل الناتجة عن النقل بالطائرة أو وسائل النقل الأخرى: تحقق من منتج جولز الخاص بك بعناية بعد أن يتم نقله بواسطة شركة الطيران أو شركة نقل أخرى. في حالة وقوع ضرر، يجب على المستهلكين تقديم مطالبة إلى شركة النقل على الفور
- عدم رضا العميل عن المنتج فيما يتعلق بالملاءمة أو الوزن أو الوظيفة أو اللون أو التصميم.

تحتفظ جولز بالحق في تغيير شروط الضمان الإضافي في أي وقت

هام

فترة ضمان الشركة المصنعة لهذا المنتج هي 24 شهرًا من تاريخ الشراء الموضح في الإيصال. يجب حفظ الإيصال في مكان آمن وعمل نسخة منه. إذا قمت بتقديم مطالبة بموجب هذا الضمان، فيرجى الاتصال بالمتجر الذي اشتريت منه المنتج أولاً

إذا لم يتمكن بائع التجزئة من إصلاح العيب أو إذا قمت بشراء المنتج مباشرة من جولز، فيرجى الاتصال بـ جولز عن طريق إرسال بريد إلكتروني إلى info@joolz.com.

بالنسبة للشكاوى التي تحدث خارج فترة الضمان، يرجى أيضًا الاتصال أولاً بالمتجر الذي اشتريت منه المنتج

تحتفظ جولز بالحق في تغيير شروط ضمان الشركة المصنعة. ستجد شروط ضمان الشركة المصنعة الأحدث على موقعنا الإلكتروني: joolz.com/warranty

القطع المستبدلة

نحن نفخر بتصنيع منتجات عالية الجودة تلبي أعلى معايير الجودة. يرجى الاتصال بمتاجر التجزئة الخاصة بك عندما تحتاج إلى استبدال جزء من منتج جولز الخاص بك. أو قم بشراء الأجزاء المتوفرة مباشرةً عبر joolz.com

ضمان إضافي لمدة 8 سنوات

ضمان ممتد

جميع عربات الأطفال والعربات من جولز المسجلة على اعتبارًا من 1 سبتمبر 2022 فصاعدًا ستحصل على joolz.com ضمان إضافي لمدة ثماني سنوات بشرط أن يتم تسجيل عربة الأطفال في غضون ستة أشهر من الشراء. للحصول على ضمان إضافي، للمستهلكين أن المنتج خالي (كشركة مصنعة) Joolz تضمن شركة من العيوب في المواد والصناعة، وتضمن التشغيل العادي في ظل الظروف العادية وفقًا لأدلة المستخدم والمواصفات الفنية لمدة ثماني سنوات إضافية بعد الضمان القياسي. وفي جميع الأحوال يجب إبراز إيصال المبيعات عند المطالبة بالضمان. يسري ضمان الشركة المصنعة فقط في المنطقة التي تم شراء المنتج فيها

قد يشمل الضمان ما يلي

- قطع الغيار التي يمكن للمستهلك أو بائع التجزئة استخدامها بسهولة
- توفر جولز فقط مكونات تم اختباجميعها بدقة والتي يمكن تركيبها بسهولة مع أو بدون تعليمات
- تقوم جولز باستبدال المنتجات بمنتجات مماثلة فقط. ومع ذلك، تحتفظ جولز بالحق في إيقاف بعض الموديلات أو الألوان أو الأقمشة أو الملحقات. وفي حالة الاستبدال خلال فترة الضمان، سيحصل المستهلكون على منتج آخر مكافئ بنفس اللون أو القماش
- لا تمنح عمليات الاستبدال المستهلكين الحق في تمديد فترة الضمان
- التي تم شراؤها Joolz يغطي ضمان جولزأيضًا عيوب منتجات مستعملة، بشرط أن يتم نقل عربة الأطفال بعد الشراء وتسجيلها على joolz.com.
- لا يمنح المنتج البديل المستهلكين الحق في تمديد فترة الضمان

ما الذي يغطيه الضمان الممتد؟

يسري الضمان على جميع عربات الأطفال جولز وجولز أير المباعة في 1 سبتمبر 2022 أو بعده. ويغطي الضمان الإضافي المجاني ما يلي :

جميع عيوب المصنع التي تشمل الهيكل وإطارات السرير وإطارات المقاعد وأجزاء الكراسي البلاستيكية والعجلات.

ما الذي لا يغطيه الضمان الممتد؟

- البلى العادي
  التآكل أو الصدأ على العجلات والهيكل بسبب الظروف البيئية القاسية، بما في ذلك الرطوبة العالية أو الملح أو الجليد أو الثلج أو بسبب عدم كفاية الصيانة؛
- تجميع أو تركيب غير صحيح لجزء أو ملحق تابع لجهة خارجية لا يتوافق مع التصميم الأصلي؛
- الضرر غير المقصود أو المتعمد أو سوء الاستخدام أو الإهمال
- تخزين أو رعاية غير مناسبة للمنتج
- تلف مقابض المقود أو القماش نتيجة الاستخدام العادي أو اليومي
- عندما لا يتم استخدام المنتج بالطريقة العادية ووفقاً لتعليمات الشركة المصنعة
- إذا تم إجراء الإصلاح أو التعديل بواسطة شخص غير مصرح له أو إذا تم تفكيك المنتج دون موافقة جولز؛
- أضرار المطار/النقل: تحقق من منتج جولز الخاص بك بعناية بعد أن تم نقله بواسطة شركة طيران أو شركة نقل أخرى وأرسل أي مطالبة مباشرة إلى شركة النقل المعنية
- عدم رضا المستهلك عن المنتج فيما يتعلق بالملاءمة أو الوزن أو الوظيفة أو اللون أوالتصميم
- في حالة تلف الرقم التسلسلي أو إزالته

What a ride

JOOLZ

Enjoy the ride #myjoolz

20260519.01







joolz.com