JOOLZ

Designed in The Netherlands

AER

Instruction manual - Joolz Aer2 Foldable bumper bar
Gebrauchsanweisung - Joolz Aer2 Sicherheitsbügel
Manual de instrucciones - Joolz Aer2 Barra de seguridad
Manuel d'instructions - Joolz Aer2 Arceau de maintien

Compatible with:
Joolz Aer2

1

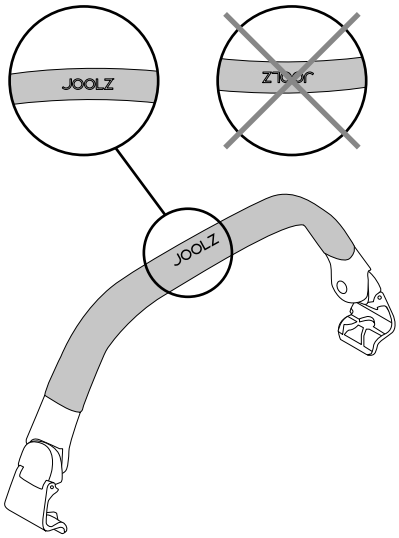

2

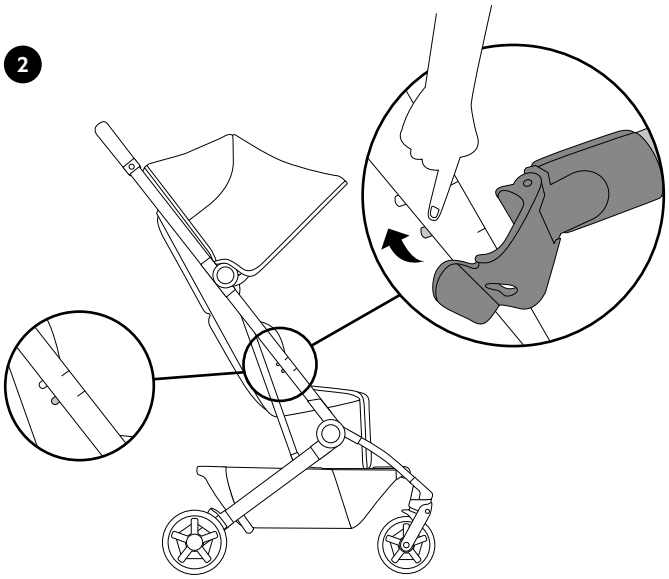

3

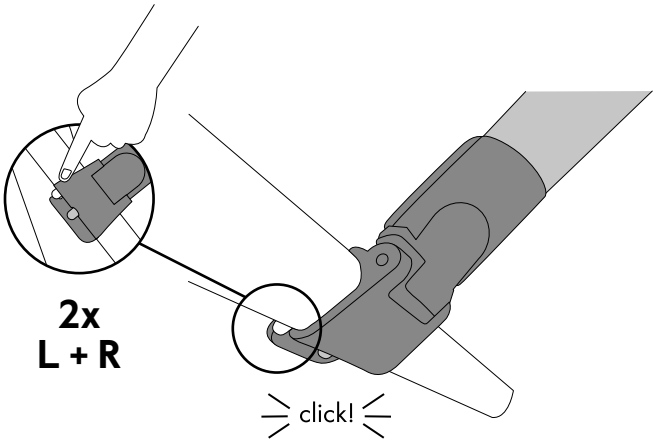

4

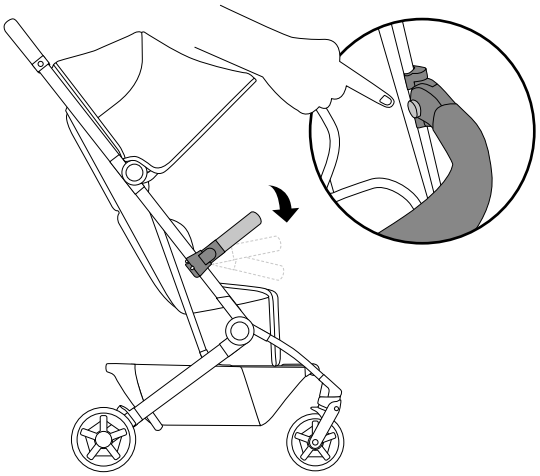

5

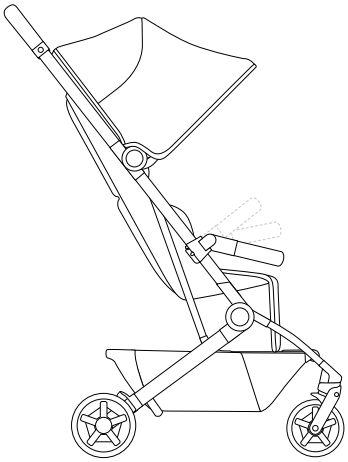

6

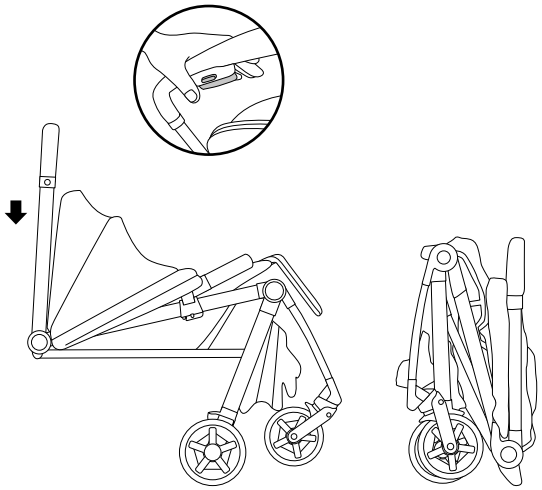

7

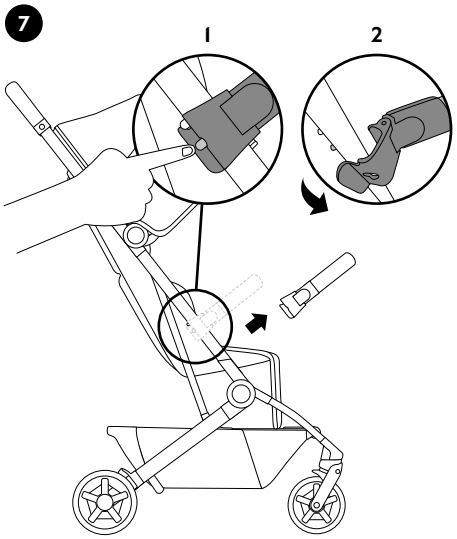

⚠ WARNING

en **WARNING**
Do not carry the Joolz Aer2 by the bumper bar while the child is seated. Make sure the bumper bar is securely attached before use.

de **WARNUNG**
Tragen Sie den Joolz Aer2 nicht am Sicherheitsbügel, wenn das Kind noch im Wagen sitzt. Achten Sie darauf, dass der Sicherheitsbügel sicher befestigt ist, bevor Sie den Wagen benutzen.

nl **WAARSCHUWING**
Til de Joolz Aer2 niet op aan de veiligheidsbeugel als er een kind in zit. Controleer voor gebruik of de veiligheidsbeugel correct is bevestigd.

fr **AVERTISSEMENT**
Ne pas porter la Joolz Aer2 par l'arceau de maintien lorsque l'enfant est assis dedans. Vérifier que l'arceau de maintien est correctement fixé avant utilisation.

es **ADVERTENCIA**
No transporte el Joolz Aer2 tirando de la barra de seguridad con el niño sentado. Antes del usarlo, asegúrese de que la barra de seguridad está debidamente sujeta.

pt **AVISO**
Não puxe o Joolz Aer2 pela barra antichoques com a criança sentada. Antes de utilizar, certifique-se de que a barra antichoques está bem segura.

it **AVVERTENZA**
Non trasportare/sollevare il Joolz Aer2 afferrandolo dalla barra di sicurezza quando il bambino è seduto. Prima dell'utilizzo, accertarsi che la barra di sicurezza sia fissata saldamente.

sv **VARNING**
Bär inte Joolz Aer2 i säkerhetsbygeln medan barnet sitter. Kontrollera att säkerhetsbygeln sitter fast säkert före användning.

no **ADVARSEL**
Ikke bær Joolz Aer2 ved å holde i støttestangen mens barnet sitter fastspent. Sørg for at støttestangen er trygt festet før bruk.

fi **VAROITUS**
Älä kanna Joolz Aer2 -turvaistuinta turvakaaresta lapsen istuessa siinä. Varmista ennen käyttöä, että turvakaari on turvallisesti kiinnitetty.

da **ADVARSEL**
Bær ikke Joolz Aer2 ved styrtbøjlen, mens barnet sidder i den. Sørg for, at styrtbøjlen sidder godt fast inden brug.

ru **ПРЕДУПРЕЖДЕНИЕ**
Не переносите коляску Joolz Aer2, держась за поручень, когда в ней сидит ребенок. Перед использованием убедитесь, что поручень надежно закреплен.

pl **OSTRZEŻENIE**
Nie przenosić wózka Joolz Aer2, trzymając za pałąk zabezpieczający, gdy dziecko siedzi w środku. Przed użyciem upewnić się, czy pałąk zabezpieczający jest dobrze zamocowany.

uk **ПОПЕРЕДЖЕННЯ**
Не переносьте візок Joolz Aer2, тримаючись за поручень, коли в ньому сидить дитина. Перед використанням переконайтеся, що поручень надійно закріплений.

ee **HOIATUS**
Koos turvakaarega ei ole kokkulükatav. Ärge kandke Joolz Aer2i turvakaarest kinni hoides, kui laps istub sees. Enne kasutamist veenduge, et turvakaar oleks kindlalt kinnitatud.

lv **BRĪDINĀJUMS**
Neturiet Joolz Aer2 aiz bufera stieņa, kad tajā sēž bērns. Pirms lietošanas pārliecinieties, vai bufera stienis ir droši piestiprināts.

lt **ĮSPĖJIMAS**
Neneškite „Joolz Aer2“ laikydami už buferio strypelio, kai joje sėdi vaikas. Prieš naudojimą patikrinkite, ar buferio strypelis saugiai pritvirtintas.

sl **OPOZORILO**
Izdelka Joolz Aer2 ne prenašajte tako, da ga držite za odbojni drog, kadar je v izdelku nameščen otrok. Pred uporabo se prepričajte, da je odbojni drog ustrezno pritrjen.

hr **PAŽNJA**
Joolz Aer2 nemojte nositi za odbojnu šipku dok dijete sjedi u njemu. Prije upotrebe provjerite je li odbojna šipka sigurno zaključana.

cs **VAROVÁNÍ**
Pokud je dítě usazené, nezvedejte produkt Joolz Aer2 za nárazník. Před použitím se ujistěte, že je nárazník bezpečně připevněn.

bg **ПРЕДУПРЕЖДЕНИЕ**
Не носете Joolz Aer2 за предпазителя, когато детето е седнало. Преди употреба се уверете, че предпазителят е добре закрепен.

ro **AVERTISMENT**
A nu se transporta căruciorul Joolz Aer2 de bara amortizoare când copilul este așezat. Asigurați-vă că bara amortizoare este montată în siguranță înainte de folosire.

sr **UPOZORENJE**
Ne nosite kolica Joolz Aer2 držeći ih za branik dok je dete smešteno u njima. Uverite se da je branik dobro pričvršćen pre upotrebe.

hu **FIGYELMEZTETÉS**
Ne vigye a Joolz Aer2 terméket a kiesés-gátló karjánál fogva, ha abban gyermek ül. Használat előtt ellenőrizze, hogy a kiesés-gátló kar megfelelően van-e rögzítve.

sk **VAROVANIE**
Keď je dieťa usadené, nezdvíhajte produkt Joolz Aer2 za nárazník. Pred použitím sa uistite, že je nárazník bezpečne pripevnený.

gr **ΠΡΟΕΙΔΟΠΟΙΗΣΗ**
Μην μεταφέρετε το Joolz Aer2 από τη μπάρα προφυλακτήρα ενώ το παιδί είναι καθισμένο. Βεβαιωθείτε ότι η μπάρα προφυλακτήρα είναι τοποθετημένη με ασφάλεια πριν από τη χρήση.

ar **تحذير**
لا تحمل Joolz Aer٢ بواسطة مصد الصدمات عندما يكون الطفل جالسًا.
تأكد من أن مصد الصدمات مُركب بإحكام قبل الاستخدام

za **WAARSKUWINGS**
Moenie die Joolz Aer2 aan die bufferstaaf dra terwyl die kind in die waentjie sit nie. Maak voor gebruik seker die bufferstaaf is stewig aangeheg.

zh **警告**
孩子坐在车内时，切勿通过提起保险杠来提起 Joolz Aer2。使用保险杠前确保其已牢固安装 。

tw **警告**
孩子坐在車內時，切勿透過提起保險桿來提起 Joolz Aer2。使用保險桿之前確保其已牢固安裝 。

jp **警告**
Joolz Aer2 をお子様が座った状態でバンパーバーを持って運ばないでください。使用前にしっかりとバンパーバーを取り付けてください。

ko **경고**
아이가 앉아있을 때는 Joolz Aer2를 범퍼 바로 끌지 마십시오.
사용하기 전에 범퍼 바가 안전하게 부착되었는지 확인하십시오.

hi **चेतावनी**
जब बच्चा बैठा हो बम्पर बार से जूल्ज़ एयर न ले जाए।
सुनिश्चित करें कि उपयोग से पहले बम्पर बार सुरक्षित रूप से संलग्न है

th **คำเตือน**
ห้ามหิ้ว Joolz Aer2 ด้วยการจับที่กันด้านหน้าขณะที่มีเด็กนั่งอยู่ตรวจสอบให้แน่ใจว่าติดที่กันด้านหน้าอย่างแน่นหนาแล้วก่อนการใช้งาน

ms **AMARAN**
Jangan mengangkat Joolz Aer2 pada bar bumper semasa kanak-kanak berada di tempat duduk. Pastikan bar bumper dipasang dengan selamat sebelum digunakan.

id **PERINGATAN**
Jangan tarik bilah bumper Joolz Aer2 saat bayi sedang duduk di dalamnya. Pastikan bilah bumper terpasang dengan aman sebelum digunakan.

ir **رادشه**
وقتی کودک در وسیله نشسته است، Joolz Aer۲ را با گرفتن نوار ضربه گیر حمل نکنید. قبل از استفاده مطمئن شوید که نوار ضربه گیر محکم وصل شده باشد

JOOLZ